B.Well
Caring for everyone

WT-03 BASE
WT-04 STANDARD
WT-06 FLEX

مقياس حرارة رقمي
دماسنج ديجيتال

B.WELL SWISS CONTROLLED

AR إرشادات الاستعمال

مقدمة

عزيزي العميل!
تهانينا على شرائك مقياس الحرارة الرقمي من B.Well!
نشكركم على اختيار منتجنا

الغرض من الاستخدام

تستخدم مقاييس الحرارة لقياس درجة حرارة الجسم عن طريق الفم أو الإبطين أو المستقيم.

الاحتياطات

- لا يمكن استخدام مقايس الحرارة إلا لقياس درجة حرارة الجسم!
- ينبغي الاحتفاظ بوقت القياس الأدنى حتى سماع صوت صافرة بلا استثناء!
- تأكد من عدم استخدام الأطفال لمقياس الحرارة بدون إشراف؛ بعض الأجزاء صغيرة بما يكفي لابتلاعها.
- احرص على حماية مقياس الحرارة من الصدمات والسقوط!
- تجنب ثني الطرف أكثر من 45 درجة!
- تجنب درجات الحرارة المحيطة فوق 60 درجة مئوية.
- لا تغلِ مقياس الحرارة أبدًا!
- لا تستخدم إلا مواد التطهير التجارية المدرجة في قسم "التنظيف والتعقيم" لتنظيف مقياس الحرارة.
- ينبغي التخلص من البطاريات والأجهزة الإلكترونية وفقًا للوائح المعمول بها محليًا وليس مع النفايات المنزلية.

ما هي درجة الحرارة "الطبيعية"؟

على الرغم من أن قراءة درجة الحرارة "العادية" المقبولة عمومًا هي 36،6 درجة مئوية، قد تختلف قراءات درجة الحرارة من 35،2 إلى 36،8 درجة مئوية وهي أيضًا تعتبر "طبيعية". يمكن أن تعزى التباينات في درجة الحرارة إلى أنشطة كممارسة الرياضة والتدخين وتناول الطعام والشراب. تكون درجة الحرارة في الصباح أقل مما هي عليه في فترة الظهيرة. وقد تكون هناك اختلافات أخرى بسبب موقع قراءة درجة الحرارة: الإبطين (قياس الإبط)، عن طريق الفم (قياس الفم)، المستقيم (قياس المستقيم). في حين أن درجة الحرارة عن طريق الإبط تتبع المبادئ التوجيهية التي سبق وصفها، وتكون درجة الحرارة عمومًا عن طريق الفم أعلى بمقدار 0،5 درجة مئوية. ستكون درجة حرارة المستقيم أعلى بمقدار 1،0 درجة مئوية.

مميزات مقياس الحرارة

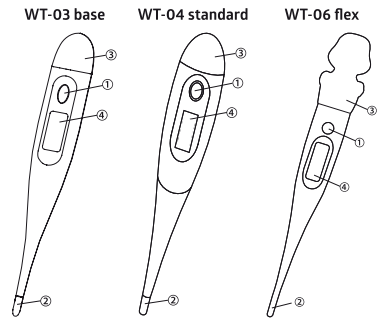

1. زر ON / OFF
2. طرف المسبار
3. غطاء البطارية
4. نافذة العرض

تعليمات التنظيف

الطريقة الأولى نظّف مقياس الحرارة بقطعة قماش ناعمة والكحول الأيزوبروبيل المخفف بالماء.

الطريقة الثانية اغسله بالماء الدافئ والصابون، ثم امسحه بقطعة قماش مبللة نظيفة واتركه ليجف.

الطريقة الثالثة نظّف مقياس الحرارة بمنديل ناعم مرطب بالكحول (يفضل المناديل الخاصة بالحقن).

التحضير للاستخدام

اضغط على زر ON/OFF للتفعيل. سيصدر الجهاز صافرة ويظهر عرض كل الشرائح لمدة ثانيتين تقريبًا.

WT-03: وبعد ذلك سيظهر درجة حرارة اختبارية وهي 36،5 درجة مئوية.

WT-04 و WT-06: سيتم عرض درجة الحرارة التي أُخِذَت في المرة الأخيرة. ثم ستظهر درجة الحرارة الاختبارية التي تبلغ 37،0 درجة مئوية لمدة ثانية واحدة. إذا كانت درجة حرارة الغرفة <32.00 درجة مئوية، ستُعرض Lo درجة مئوية.

WT-03: إذا كانت درجة حرارة الغرفة 244،0 درجة مئوية، ستُعرض Hi درجة مئوية.

WT-04، WT-06: إذا كانت درجة حرارة الغرفة 243،0 درجة مئوية، ستُعرض Hi درجة مئوية. عندما تظهر °C، يكون مقياس الحرارة جاهزًا لقياس درجة الحرارة

WT-03: لعرض درجة الحرارة التي أخذت آخر مرة، اضغط باستمرار على زر ON/OFF لمدة ثانيتين.

كيف تقيس درجة الحرارة

- **أخذ درجة الحرارة عن طريق الإبط.**

امسح منطقة الإبط بمنشفة جافة وضع طرف المسبار تحت الذراع.

⚠ **انتبه!** قد يسبب التعرق الشديد قياسًا غير صحيح عند أخذ درجة الحرارة عن طريق الإبط. عند أخذ درجة الحرارة عن طريق الإبط، اجعل الذراع قريبًا من الجسم بحيث يتم تغطية طرف المسبار جيدًا ب الذراعقد تختلف درجات الحرارة عن طريق الإبط من 35،2 إلى 36،8 درجة مئوية. ومن وجهة النظر الطبية، فإن أخذ درجة الحرارة عن طريق الإبط ليس طريقة عالية الدقة للقياس. وللحصول على أرقام دقيقة، من الضروري أن يكون هناك اتصال قوي من الطرف بالجسم. عندما لا يكون الطرف على اتصال وثيق بالجلد، يصدر الجهاز صافرة مبكرة وتكون نتيجة القياس أقل.

- **أخذ درجة الحرارة عن طريق الفم.**

ضع طرف المسبار تحت اللسان بأقرب ما يمكن إلى جيب الحرارة. أبق فمك مغلقًا عند قياس درجة الحرارة. قد تختلف درجات الحرارة عن طريق الفم من 35،7 إلى 37،3 درجة مئوية.

⚠ **انتبه!** قد تزيد أنشطة مثل تناول المشروبات الساخنة أو الباردة أو التدخين أو ممارسة التمارين أو تنقص درجة حرارتك. لذلك من المهم الاسترخاء مع إغلاق الفم لمدة 5 دقائق تقريبًا قبل أخذ درجة الحرارة عن طريق الفم.

- **قياس درجة الحرارة عن طريق المستقيم.**

ضع زيت تشحيم قابل للذوبان في الماء على غطاء المسبار. أدخل المسابر برفق (حوالي 1 سم) داخل المستقيم. قد تختلف درجات الحرارة عن طريق المستقيم من 36،2 إلى 37،7 درجة مئوية.

متوسط وقت القياس لطرق القياس المختلفة

	WT-03	WT-04	WT-06
الإبط	2-3 دقائق	50-60 ثانية	20 ثانية
الفم	دقيقة	40-50 ثانية	10-15 ثانية
المستقيم	دقيقة	30-40 ثانية	6-10 ثوان

قد يستغرق أخذ درجة الحرارة عن طريق الإبط وقتًا أطول بسبب الخصائص المذكورة أعلاه. عندما ترتفع درجة الحرارة قليلاً، يصدر الجهاز صوتًا.

⚠ **انتبه!** عندما يصدر الجهاز صوتًا.، لا يعني ذلك أن القياس قد اكتمل. بل يعني ذلك أن درجة حرارتك قد ارتفعت قليلاً. يوصى بالاحتفاظ بالجهاز لمدة 60-30 ثانية بعد الصافرة.

تعريف الصافرة:

	WT-03	WT-04	WT-06
قصيرة	درجة الحرارة 37،5 درجة مئوية	درجة الحرارة 37،8 درجة مئوية	درجة الحرارة 37،8 درجة مئوية
طويلة	درجة الحرارة <37،5 درجة مئوية	درجة الحرارة <37،8 درجة مئوية	درجة الحرارة <37،8 درجة مئوية

ولإطالة عمر البطارية، أطفئ الجهاز بعد الاستخدام بالضغط على زر ON/OFF. سيتم إيقاف تسغيل الجهاز تلقائيًا بعد 10 دقائق.

ⓘ **ملحوظة:** وفقًا لمعايير النظافة العامة، لا تستخدم نفس جهاز القياس عن طريق المستقيم كالمستخدم للقياس عن طريق الإبط أو الفم. تجنب المشروبات الساخنة أو الباردة أو ممارسة التمارين أو التدخين أو الاستحمام مباشرة قبل القياس.

الرعاية العامة

- ينبغي أن يستخدم الأطفال مقياس الحرارة تحت إشراف الكبار.
- لا تقم بالمشي أو الجري أو التحدث أثناء قياس درجة الحرارة.
- امسح الجهاز قبل وبعد كل قياس.
- خزّن الجهاز في الحقيبة الواقية عندما لا يتم استخدامه.
- لا تعض طرف المسبار.
- لا تُخزّن الجهاز تحت أشعة الشمس المباشرة أو في الغبار أو في مكان رطب. تجنب درجات الحرارة القصوى.
- ينبغي تجنب سقوط أو تعرض مقياس الحرارة للصدمات القوية.
- لا تحاول تفكيك الجهاز، باستثناء استبدال البطارية.
- إذا ظهر على الشاشة "ERROR" ولم يبدأ القياس، فيرجى الاتصال بمركز الصيانة.

ⓘ **ملحوظة: قد يتلف الجهاز في حالة**
- استخدامه و/أو تخزينه بما يتجاوز ظروف درج الحرارة والرطوبة المحددة؛
- تم إسقاطه أو تعرضه لضرر ميكانيكي

⚠ **موانع الاستعمال:** لم يتم الكشف عنها.

تثبيت البطارية

يلزم استبدال البطارية الموجودة في مقياس الحرارة الرقمي عند ظهور "▬" أو "▬" في الزاوية اليمنى السفلية من الشاشة.

لاستبدال البطارية:

1. أطفئ مسمار غطاء البطارية (طراز WT-06 فقط).
2. انزع غطاء البطارية بعيدًا عن الجهاز.
3. استبدل البطارية.
4. أعِد غطاء البطارية مرة أخرى إلى موضعه.

ⓘ **ملحوظة:** يرجى إبقاء البطارية بعيدًا عن متناول أيدي الأطفال. لا تُخزّن البطارية عند درجة حرارة عالية.

المواصفات

	WT-03	WT-04	WT-06
نطاق قياس	32،0 درجة مئوية - 44،0 درجة مئوية	32،0 درجة مئوية - 42،9 درجة مئوية	32،0 درجة مئوية - 42،9 درجة مئوية
دقة العرض	0،1 درجة مئوية	0،1 درجة مئوية	0،1 درجة مئوية
الدقة	الدقة 0.1± لنطاق القياس 35،5 - 42،0 درجة مئوية الدقة 0،2± درجة مئوية لنطاق القياس الأقل من 35،5 درجة مئوية وأعلى من 42،0 درجة مئوية	الدقة 0.1± لنطاق القياس 35،5 - 42،0 درجة مئوية الدقة 0،2± درجة مئوية لنطاق القياس الأقل من 35،5 درجة مئوية وأعلى من 42،0 درجة مئوية	الدقة 0.1± لنطاق القياس 35،5 - 42،0 درجة مئوية الدقة 0،2± درجة مئوية لنطاق القياس الأقل من 35،5 درجة مئوية وأعلى من 42،0 درجة مئوية
رمز إيقاف الطاقة التلقائي	10 دقائق ±2 دقيقة	8 دقائق 40 ثانية ±2 دقيقة	10 دقائق ±2 دقيقة
البطارية	LR41 / SR41	LR41 / SR41	LR41 / SR41
عمر البطارية	عام على الأقل	عام على الأقل	عام على الأقل
حجم الجهاز	128،1 x 18،5 x 10،5 مم	133 x 21 x 11 مم	148 x 22 x 20 مم
الوزن (بالبطارية، بدون الحقيبة)	- 10 غرام	- 10 غرام	- 14 غرام
ظروف التشغيل	درجة الحرارة: 10 - 40 درجة مئوية، الرطوبة النسبية: 30% - 85%		
ظروف التخزين	درجة الحرارة: 10- - 60 درجة مئوية، الرطوبة النسبية: 25% - 90%		

مجموعة مقياس الحرارة

1. مقياس الحرارة
2. البطارية
3. التعليمات وبطاقة الضمان
4. حقيبة واقية

الاستخدام

ينبغي استخدام الجهاز وفقًا للمعايير الحالية بشكل منفصل عن النفايات المنزلية.
وللاستفادة منه، من الضروري الاتصال بالمنظمات الخاصة المرخصة لإجراء التخلص.

معايير الاجتماع

يلبي هذا الجهاز متطلبات الاتحاد الأوروبي الخاصة بالأجهزة الطبية EEC/93/42. إعلان المطابقة.

ⓘ **ملحوظة:** يمكنك التحقق من دقة الجهاز بنفسك. صبّ وعاء (300-500 مل) بالماء الدافئ من 36 إلى 41 درجة مئوية. ضع مقياسين أو أكثر من مقاييس الحرارة بما في ذلك المقياس الذي تريد أن تفحصه وآخر كمرجع.

ينبغي أن تكون أطراف المسبار في نفس المستوى و2-3 سم في الماء. بعد دقيقة إلى دقيقتين، قارن بين الأرقام. ينبغي أن يكون اختلافها أكثر أو أقل من 0،1 درجة مئوية.

الضمان

فترة الضمان 2 سنوات من تاريخ شراء الجهاز. لا يسري هذا الضمان في حالات الأضرار الناجمة عن الاستخدام غير الصحيح وكذلك على البطارية والغطاء الواقي والحقيبة وغلاف الجهاز. وعند اكتشاف عيب في التصنيع خلال فترة الضمان، سيتم إصلاح الجهاز المُعَطل، أو إذا كان لا يمكن إصلاحه، فيتم استبدالها بآخر.
تاريخ التصنيع على الجهاز.
رقم التشغيلة: رقم الشهر، آخر رقمين للسنة.
ⓘ يجوز للشركة المُصنّعة تغيير الأجهزة جزئيًا أو كليًا إذا لزم الأمر، دون إخطار مسبق.

معنى العلامات

اتبع الإرشادات قبل الاستخدام		التخلص من المجموعة مجموعة	
معدل الحماية ضد دخول الأجسام إلى الجهاز: IP22 (محمي من دخول الأجسام الصلبة مع أبعاد أكبر من 12،5 مم محمي من دخول قطرات الماء قطرات الماء	IP22	نوع الجهاز	
		رقم المادة	REF
		رقم التشغيلة	LOT
		التشغيل ظروف، درجة الحرارة	-40°C 10°C التشغيل ظروف
اسم الشركة المصنعة			
علامة CE	CE 0344	التخزين ظروف، درجة الحرارة	-10°C 60°C التخزين ظروف

المراجعة الأخيرة W06-2021

IM_WT-03_04_06_AR_0621

B.Well Swiss AG
Bahnhofstr. 24, 9443 Widnau, Switzerland
www.bwell-swiss.ch

B.Well
Caring for everyone