MED-120
TH-130

B.Well
Caring for everyone

B.WELL SWISS CONTROLLED

NEBULIZATOR CU COMPRESOR COMPACT

RO Instrucțiuni de utilizare

Stimate client,

Vă mulțumim pentru că ați achiziționat modelul de nebulizator* MED-120/TH-130 B.Well.
Nebulizatorul B.Well este un dispozitiv fiabil. Acesta creează un flux de aer care se deplasează prin tubul transparent până la nebulizator. Atunci când aerul intră în nebulizator, acesta va transforma medicamentul prescris în aerosoli pentru o inhalare ușoară.
Compania B.Well garantează faptul că acest dispozitiv a fost realizat din materiale de calitate superioară și respectă standardele de siguranță naționale și internaționale. Nebulizatorul este un dispozitiv medical, prin urmare acesta trebuie utilizat sub supravegherea unui medic posesor de autorizație de liberă practică și/sau a unui terapeut specializat pe sistemul respirator.
Citiți cu atenție aceste instrucțiuni de utilizare înainte de folosirea dispozitivului și urmați recomandările.

1. AVERTISMENTE ȘI NOTE DE SIGURANȚĂ

Citiți cu atenție aceste instrucțiuni de utilizare înainte de folosirea dispozitivului. Păstrați-le pentru referințe ulterioare pe durata de funcționare a dispozitivului.
Utilizați dispozitivul numai așa cum este descris în aceste instrucțiuni de utilizare și, prin urmare, ca sistem de terapie cu aerosoli, urmând indicațiile medicului dvs. Orice utilizare diferită de cea preconizată este considerată necorespunzătoare și, prin urmare, periculoasă. Producătorul nu poate fi tras la răspundere pentru daunele cauzate de utilizarea necorespunzătoare, incorectă și/sau irațională sau dacă echipamentul este conectat la instalații electrice care nu respectă reglementările de siguranță actuale.

⚠ Avertisment
- Înainte de utilizare, asigurați-vă că nu există deteriorări vizibile ale dispozitivului sau ale accesoriilor. Dacă aveți vreo îndoială, nu utilizați dispozitivul și contactați adresa Serviciului pentru clienți specificată.
- În cazul defecțiunilor dispozitivului, consultați Capitolul „10. Depanare".

Consultați un medic dacă:
- dispozitivul nu reprezintă un substitut pentru consultația și tratamentul medical. Consultați întotdeauna mai întâi medicul dvs. dacă vă confruntați cu o durere sau dacă suferiți de o boală.
- dacă aveți probleme de sănătate de orice fel.
- în ceea ce privește tipul de medicament de utilizat, doza, frecvența și durata inhalării.
- utilizați numai medicamente prescrise sau recomandate de medicul sau farmacistul dvs.

Rețineți:
- dacă dispozitivul nu funcționează corespunzător sau dacă vă simțiți rău sau vă confruntați cu dureri, opriți imediat utilizarea.
- țineți dispozitivul departe de ochi atunci când acesta este în uz, deoarece vaporii de medicament pot fi dăunători.
- nu utilizați niciodată dispozitivul în apropierea gazelor inflamabile, a oxigenului sau a oxidului de azot.
- nu îl expuneți la vapori nocivi sau la substanțe volatile.
- acest dispozitiv nu este destinat utilizării de către copii sau de către persoane cu competențe fizice, senzoriale (de exemplu, sensibilitate redusă la durere) sau mentale limitate sau lipsite de experiență și/sau lipsite de cunoștințe, cu excepția cazului în care acestea sunt supravegheate de către o persoană responsabilă de siguranța acestora sau sunt instruite de o astfel de persoană în ceea ce privește modul de utilizare a dispozitivului.
- dispozitivul trebuie oprit, iar ștecărul scos din priză înainte de fiecare procedură de curățare și/sau întreținere.
- țineți materialul de ambalare departe de copii (risc de sufocare).
- pentru a evita riscul de încurcătură și strangulare, nu depozitați cablurile și tuburile de aer la îndemâna copiilor mici.
- nu utilizați piese suplimentare care nu sunt recomandate de producător.
- dispozitivul trebuie conectat numai la tensiunea rețelei de alimentare specificată pe plăcuța de identificare.
- nu scufundați niciodată dispozitivul în apă și nu îl utilizați în baie. În niciun caz, lichidul nu poate intra în dispozitiv.
- protejați dispozitivul de impact puternic.
- nu atingeți niciodată cablul micro USB cu mâinile ude, deoarece vă puteți electrocuta.
- nu scoateți adaptorul de rețea din priză utilizând cablul micro USB.
- nu striviți sau îndoiți cablul micro USB, nu îl trageți peste obiecte cu muchii ascuțite, nu îl lăsați să atârne pe jos și protejați-l de sursele de căldură.
- recomandăm ca acest cablu micro USB să fie complet derulat pentru a evita supraîncălzirea periculoasă.
- în cazul în care cablul micro USB sau adaptorul de rețea al acestui dispozitiv este deteriorat, acesta trebuie eliminat în mod corespunzător.
- nu este permisă modificarea dispozitivului sau a accesoriilor.
- dacă dispozitivul a fost scăpat, expus la un nivel ridicat de umiditate sau a suferit alte deteriorări, acesta nu mai trebuie utilizat. Dacă aveți îndoieli, contactați Serviciul clienți sau comerciantul cu amănuntul.
- Nebulizatorul poate fi exploatat numai împreună cu kitul acestuia, cu accesoriile recomandate de către producător. Utilizarea kitului nebulizatorului și a accesoriilor realizate de alte companii poate determina un tratament mai puțin eficient și poate dăuna dispozitivului.
- nu țineți dispozitivul și accesoriile la îndemâna copiilor și a animalelor de companie.

⚠ Important
Întreruperile de curent, interferența bruscă sau alte condiții nefavorabile pot duce la nefuncționarea dispozitivului.
- dacă aveți nevoie de un adaptor USB sau de un cablu de extensie, acesta trebuie să îndeplinească cerințele de siguranță aplicabile. Limita de putere și puterea de ieșire maximă specificate pe adaptor nu trebuie depășite.
- nu depozitați dispozitivul sau cablul de alimentare în apropierea surselor de căldură.
- nu utilizați dispozitivul într-o încăpere în care a fost utilizat anterior un spray. Aerisiți încăperea înainte de a efectua inhalarea.
- nu este permisă nicio modificare a acestui echipament
- nu utilizați niciodată dispozitivul dacă emite un sunet anormal.
- din motive de igienă, se recomandă utilizatorilor să utilizeze propriile accesorii.
- deconectați întotdeauna adaptorul de rețea de la dispozitiv după utilizare.
- dispozitivul trebuie depozitat în condițiile de mediu specificate în acest manual de instrucțiuni.
- protejați bateriile de căldură excesivă (pentru TH-130).
- **risc de explozie!** Nu aruncați niciodată dispozitivul în foc.
- nu dezasamblați, nu fisurați și nu zdrobiți bateriile reîncărcabile (pentru TH-130).
- utilizați numai încărcătoarele specificate în acest manual de instrucțiuni de utilizare (pentru TH-130).
- bateriile trebuie încărcate înainte de utilizare. Instrucțiunile producătorului și recomandările din acest manual de instrucțiuni de utilizare referitoare la încărcarea corectă trebuie respectate în orice moment (pentru TH-130).
- încărcați complet bateria înainte de prima utilizare (pentru TH-130).
- pentru a obține pe cât posibil o durată de funcționare îndelungată a bateriei, încărcați complet bateria cel puțin de două ori pe an (pentru TH-130).

Note generale

⚠ Important
- Dispozitivul trebuie utilizat numai:
  – pe subiecți umani
  – pentru scopul pentru care este indicat în aceste instrucțiuni de utilizare.
- Orice formă de utilizare necorespunzătoare poate fi periculoasă.
- În cazul unei urgențe acute, acordarea primului ajutor are prioritate maximă.
- În afară de medicamente, utilizați numai apă distilată sau o soluție salină. Alte lichide pot provoca o defecțiune la nebulizator sau la kitul nebulizatorului.

Înainte de prima utilizare

⚠ Important
- Îndepărtați toate materialele de ambalare înainte de a utiliza dispozitivul.
- Protejați dispozitivul împotriva prafului, murdăriei și a umidității și nu acoperiți niciodată dispozitivul în timp ce acesta este în uz.
- Nu utilizați dispozitivul într-o zonă cu foarte mult praf.
- Opriți imediat dispozitivul dacă este defect sau nu funcționează corect.
- Producătorul nu este răspunzător pentru deteriorarea rezultată din utilizarea necorespunzătoare sau imprudentă.

Reparații

ⓘ Notă
- În niciun caz nu trebuie să deschideți sau să reparați dispozitivul singuri, deoarece funcționarea acestuia fără defecțiuni nu mai poate fi garantată ulterior. Nerespectarea acestui manual de instrucțiuni va determina anularea garanției și declinarea responsabilității producătorului.
- Pentru reparații, contactați Serviciul clienți.

2. INDICAȚII ȘI CONTRAINDICAȚII

Modelele de nebulizatoare MED-120/TH-130 cu accesorii sunt destinate terapiei prin inhalare care vizează prevenirea și tratamentului bolilor respiratorii acute, bolilor respiratorii cronice, de exemplu, boala pulmonară obstructivă cronică (BPOC), fibroza chistică, astmul bronșic, pneumonie și alte boli ale sistemului respirator, atât pentru adulți cât și pentru copii. Nebulizatoarele MED-120 / TH-130 cu accesorii pot fi utilizate de către medici în clinici sau spitale, ele pot fi, de asemenea, utilizate cu succes de către pacienții din ambulatoriu pentru prevenirea și tratamentul agravărilor bolilor tractului respirator superior și inferior.

Domeniu de aplicare: echipament de prevenire și tratament pentru uz personal la domiciliu.

3. DESCRIEREA DISPOZITIVULUI ȘI A ACCESORIILOR

Prezentare generală a nebulizatorului
1. Comutator Pornire/Oprire
2. Port micro USB
3. Indicator stare baterie (numai pentru TH-130)
4. Conector pentru furtun
5. Capac filtru
6. Suport pentru kitul nebulizatorului
7. Furtun aer comprimat
8. Tub bucal
9. Mască pentru adulți
10. Mască pentru copii
11. Tub nazal
12. Set de filtre
13. Unitate alimentare cu USB
14. Cablu USB

Kit nebulizator
- (A) Recipient nebulizator
- (B) Vas medicamente
- (C) Difuzor

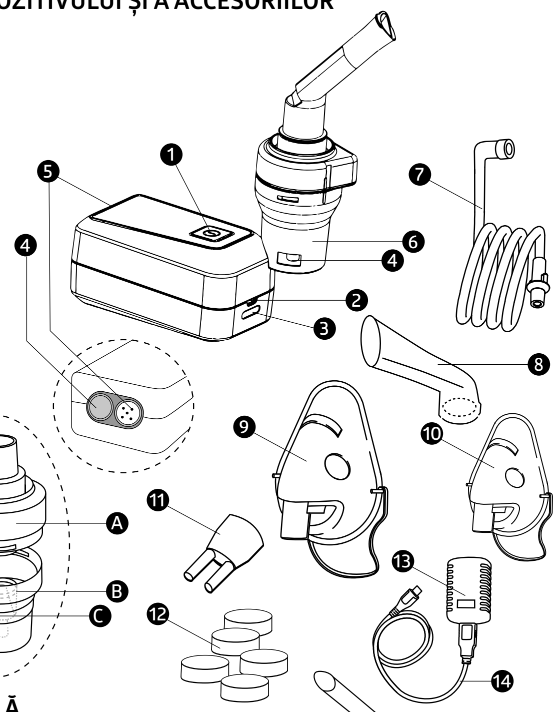

4. UTILIZARE INIȚIALĂ

Configurarea dispozitivului
Scoateți dispozitivul din ambalaj. Amplasați dispozitivul pe o suprafață plată.

Înainte de a utiliza dispozitivul pentru prima dată

ⓘ Notă
- Curățați și dezinfectați nebulizatorul și accesoriile înainte de a le utiliza pentru prima dată. Consultați Capitolul 7 „Curățare și dezinfectare".
- Conectați furtunul de aer comprimat la partea inferioară a vasului de medicamente.
- Conectați celălalt capăt al furtunului de aer comprimat la conexiunea furtunului nebulizatorului, rotind ușor.

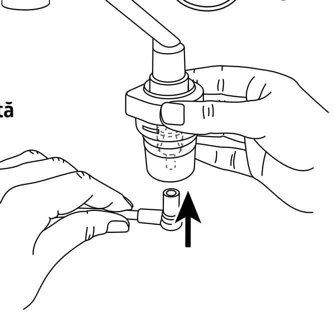

Încărcarea bateriei nebulizatorului (pentru TH-130)
Pentru a încărca bateria nebulizatorului:
- conectați cablul micro USB inclus în livrare în portul micro USB al nebulizatorului, așa cum se arată în figură.
- conectați celălalt capăt al cablului micro USB la portul USB al adaptorului de rețea și introduceți adaptorul de rețea în priză.

ⓘ Notă
- **Pentru TH-130:** în timpul procedurii de încărcare, între unu (baterie aproape epuizată) și patru (baterie încărcată complet) LED-uri de pe indicatorul de stare a bateriei [3] luminează intermitent în funcție de starea de încărcare a bateriei. Imediat ce bateria este încărcată complet, toate cele patru LED-uri rămân aprinse permanent.
- **Pentru MED-120:** conectați inhalatorul la rețeaua de alimentare cu tensiunea necesară, utilizând unitatea de alimentare cu USB și cablul USB, iar după utilizare, pentru a deconecta dispozitivul, scoateți unitatea de alimentare cu USB și cablul USB.

Pornirea nebulizatorului
Pentru a activa nebulizatorul, procedați după cum urmează:
- apăsați butonul PORNIRE/OPRIRE de pe nebulizator. Butonul PORNIRE/OPRIRE luminează albastru. Nebulizatorul funcționează acum.
  Numai pentru TH-130: bateria trebuie să fie suficient încărcată pentru ca nebulizatorul să funcționeze corect.

ⓘ **Notă:** LED-urile albastre de pe indicatorul de stare al bateriei arată starea actuală a bateriei:

- ◪□□□ un LED albastru luminează intermitent – bateria este aproape descărcată, nebulizatorul se va opri în curând
- ■□□□ un LED albastru este aprins – capacitatea bateriei este 25 %
- ■■□□ două LED-uri albastre sunt aprinse – capacitatea bateriei este 50 %
- ■■■□ trei LED-uri albastre sunt aprinse – capacitatea bateriei este 75 %
- ■■■■ patru LED-uri albastre sunt aprinse – capacitatea bateriei este 100 %

5. FUNCȚIONARE

⚠ Important
- Din motive de igienă, este esențial să curățați nebulizatorul și accesoriile după fiecare tratament și să le dezinfectați după ultimul tratament al zilei.
- Dacă tratamentul implică inhalarea a mai multor medicamente unul după altul, țineți cont de faptul că nebulizatorul trebuie clătit sub apă caldă de la robinet după fiecare utilizare. Consultați Capitolul 7 „Curățare și dezinfectare".
- Respectați notele referitoare la schimbarea filtrului incluse în aceste instrucțiuni de utilizare.
- Verificați dacă acești conectori ai furtunului sunt atașați ferm la nebulizator și la kitul nebulizatorului înainte de fiecare utilizare a dispozitivului.
- Înainte de utilizare, verificați dacă dispozitivul funcționează corect prin pornirea pentru scurt timp a nebulizatorului (împreună cu kitul nebulizatorului conectat, dar fără medicamente). Dacă aerul iese din nebulizator, dispozitivul funcționează.
- Atunci când utilizați nebulizatorul, nu închideți orificiile de ventilație ale dispozitivului.

Introducerea difuzorului
- Deschideți kitul nebulizatorului răsucind partea superioară spre stânga până la contactul cu vasul de medicamente. Amplasați difuzorul în vasul de medicamente.
- Asigurați-vă că acest con pentru administrarea medicamentelor se potrivește bine pe conul pentru tubul de aer din interiorul nebulizatorului.

Umplerea kitului nebulizatorului
- Turnați medicamentele direct în cupa de medicamente. Evitați supraîncărcarea. Cantitatea de umplere recomandată maximă este de 6 ml.
- Utilizați medicamente numai conform instrucțiunilor medicului dvs. și întrebați despre perioada de inhalare și cantitatea potrivită pentru dvs.
- În cazul în care cantitatea prescrisă de medicamente este mai mică de 2 ml, suplimentați această doză până la cel puțin 2 ml cu soluție salină izotonică. Diluarea este, de asemenea, necesară și în cazul medicamentelor vâscoase. Și în acest caz, de asemenea, respectați instrucțiunile medicului dvs.

Închiderea nebulizatorului
Închideți nebulizatorul răsucind partea superioară spre dreapta până la contactul cu vasul de medicamente. Asigurați-vă că această conexiune este corectă.

Conectarea accesoriilor la kitul nebulizatorului
Conectați nebulizatorul la accesoriul dorit (tub bucal, mască, tub nazal)

ⓘ Notă
Cea mai eficientă formă de nebulizare se realizează prin utilizarea tubului bucal. Nebulizarea prin utilizarea unei măști este recomandată numai dacă nu este posibilă utilizarea unui tub bucal (de exemplu, pentru copiii care încă nu pot să inhaleze medicamente cu ajutorul unui tub bucal).
Utilizați accesoriul pentru nas numai dacă acest lucru este indicat în mod expres de către doctorul dvs. și având grijă ca NICIODATĂ să nu introduceți bifurcațiile în nas, ci numai să le apropiați cât mai mult posibil.
Dacă utilizați accesoriile pentru prima dată, după o perioadă îndelungată de depozitare și/sau după fiecare utilizare, trebuie să curățați și să dezinfectați accesoriile! Asigurați-vă că toate componentele sunt dezinfectate și uscate în mod corespunzător, iar apoi depozitați-le într-un loc curat.
Dacă utilizați masca pentru adulți, puteți să o fixați de cap cu ajutorul curelei măștii pentru adulți. Există, de asemenea, și o curea pentru masca de copii.
- Înainte de tratament, trageți nebulizatorul în sus din suport.
- Porniți nebulizatorul utilizând comutatorul.
- Pulverizarea de vapori din nebulizator indică faptul că dispozitivul funcționează corect.

Tratamentul
- Atunci când inhalați, stați în picioare și relaxați la o masă și nu într-un fotoliu pentru a evita comprimarea căilor respiratorii și, prin urmare, afectarea eficacității tratamentului.
- Inspirați adânc medicamentele nebulizate.

⚠ **Important** Dispozitivul nu este potrivit pentru funcționare continuă; după 30 de minute de funcționare, acesta trebuie oprit timp de 30 de minute.

ⓘ **Notă** În timpul tratamentului, țineți nebulizatorul drept (vertical), în caz contrar nebulizarea nu va funcționa și nu se poate garanta că dispozitivul va opera fără defecțiuni.

⚠ **Important:** următoarele sunt strict interzise pentru utilizare ca medicamente în terapia cu nebulizator:
- substanțe și soluții care conțin particule în suspensie (infuzii din plante, suspensii, extracte etc.) Particulele în suspensie sunt semnificativ mai mari decât particulele de fracție respirabilă. Utilizarea acestora în nebulizator poate aduce prejudicii asupra sănătății;
- soluții care conțin ulei (inclusiv uleiurile cu esteri). Particulele de ulei formează cele mai bune pelicule atunci când intră în tractul respirator inferior, iar acest lucru crește riscul așa-numitei „pneumonii de ulei";
- amestec anestezic inflamabil cu aer, oxigen sau protoxid de azot;
- substanțe aromatizante

Oprirea inhalării
Atunci când vaporii apar numai în flux neregulat sau dacă sunetul se schimbă la inhalare, puteți opri tratamentul.
- Comutați nebulizatorul după tratament utilizând comutatorul Pornire/Oprire și deconectați-l de la rețea.
- Amplasați nebulizatorul înapoi în suportul acestuia după tratament.

6. SCHIMBAREA FILTRULUI

În condiții normale de funcționare, filtrul de aer trebuie înlocuit după aprox. 100 ore de funcționare sau după un an. Verificați în mod regulat filtrul de aer (după 9-11 proceduri de nebulizare). Înlocuiți filtrul utilizat dacă este foarte murdar sau înfundat. Dacă filtrul prezintă umiditate, trebuie, de asemenea, schimbat cu un filtru nou.

⚠ Important
- Nu încercați să curățați filtrul utilizat și să îl reutilizați.
- Utilizați numai filtrele originale ale producătorului, în caz contrar nebulizatorul dvs. se poate deteriora și nu se poate garanta un nivel suficient de eficiență al tratamentului.
- Nu reparați și nu efectuați întreținerea filtrului de aer în timp ce acesta este în uz.
- Nu utilizați niciodată dispozitivul fără filtru.

Pentru a înlocui filtrul, procedați după cum urmează:

⚠ Important
- Mai întâi, opriți dispozitivul și deconectați-l de la rețea.
- Lăsați dispozitivul să se răcească.

1. Trageți capacul filtrului în față.
   ⓘ **Notă:** Dacă filtrul rămâne în dispozitiv după ce capacul a fost scos, scoateți filtrul din dispozitiv, de exemplu, cu penseta sau alt instrument similar.
2. Reintroduceți capacul filtrului după înlocuirea acestuia din urmă.
3. Asigurați-vă că el este fixat în siguranță

7. CURĂȚAREA ȘI DEZINFECTAREA

Nebulizatorului și accesoriilor

⚠ Avertisment
Respectați următoarele instrucțiuni de igienă pentru a evita riscurile pentru sănătate.
- Nebulizatorul și accesoriile sunt proiectate pentru utilizare multiplă. Rețineți că diferitele domenii de aplicare implică cerințe diferite în ceea ce privește curățarea și pregătirea igienică.

ⓘ Note:
- Nu curățați nebulizatorul sau accesoriile mecanic utilizând o perie sau un alt dispozitiv similar, deoarece acest lucru poate determina deteriorări iremediabile și va însemna că cele mai bune rezultate ale tratamentului nu mai pot fi garantate.
- Consultați medicul dvs. cu privire la cerințele suplimentare în ceea ce privește pregătirea igienică necesară (îngrijirea mâinilor, administrarea medicamentelor/soluțiilor de inhalare) pentru grupurile cu risc ridicat (de exemplu, pacienții cu fibroză chistică).
- Asigurați o uscare minuțioasă după fiecare proces de curățare sau dezinfectare. Umezeala sau umiditatea rămasă poate reprezenta un risc crescut de dezvoltare a bacteriilor.

Pregătirea
- Imediat după fiecare tratament, toate piesele nebulizatorului și accesoriile utilizate trebuie curățate de orice reziduuri de medicamente și pentru a preveni contaminarea.
- Pentru a face acest lucru, demontați nebulizatorul în piesele sale componente.
- Scoateți tubul bucal, masca sau tubul nazal din nebulizator.
- Demontați nebulizatorul răsucind partea superioară spre stânga până la contactul cu vasul de medicamente.
- Scoateți inserția nebulizatorului din vasul de medicamente.
- Reasamblarea se face în ordine inversă.

Curățarea

⚠ **Important** Dispozitivul trebuie să fie deconectat de la rețea și lăsat să se răcească de fiecare dată înainte de curățare.
Nebulizatorul și accesoriile utilizate, cum ar fi tubul bucal, masca etc., trebuie să fie spălate cu apă caldă, dar nu fiartă, după fiecare utilizare. Uscați piesele cu atenție, utilizând o lavetă moale. Asamblați piesele din nou când sunt complet uscate și amplasați-le într-un recipient uscat, etanș (depinde de configurație) sau dezinfectați-le.
Atunci când curățați, asigurați-vă că orice reziduu este îndepărtat. Nu utilizați niciodată substanțe pentru curățare care ar putea fi toxice dacă s-ar afla în contact cu pielea sau cu membranele mucoase sau dacă acestea ar fi înghițite sau inhalate.
Utilizați o lavetă moale, uscată și produse de curățare neabrazive pentru a curăța dispozitivul.
Nu utilizați niciun produs de curățare abraziv și niciodată nu scufundați dispozitivul în apă.

⚠ Important
- Asigurați-vă că în interiorul dispozitivului nu intră apă.
- Nu curățați dispozitivul sau accesoriile în mașina de spălat vase.
- Nu atingeți dispozitivul cu mâinile ude atunci când acesta este conectat și nu lăsați ca apa să fie pulverizată pe dispozitiv. Porniți dispozitivul numai dacă este complet uscat.
- Nu pulverizați niciun lichid pe dispozitiv. Dacă lichidul pătrunde în dispozitiv, acest lucru poate determina deteriorarea pieselor electrice sau a altor componente ale nebulizatorului și poate conduce la o defecțiune

Condensul, îngrijirea furtunului
În furtun se poate forma condens în funcție de condițiile ambientale. Este esențial să se elimine umezeala pentru a preveni dezvoltarea bacteriilor și pentru a asigura un tratament corespunzător.
Pentru a face acest lucru, procedați după cum urmează:
- scoateți furtunul de aer comprimat din nebulizator.
- furtunul trebuie să rămână conectat la nebulizator.
- porniți nebulizatorul până când umezeala este îndepărtată de aerul care trece prin acesta.
- în cazul unei contaminări puternice, înlocuiți furtunul.

Dezinfectarea
Respectați cu atenție punctele de mai jos atunci când dezinfectați nebulizatorul și accesoriile. Vă recomandăm să dezinfectați părțile individuale în fiecare zi după ultima utilizare ca măsură minimă.
După fiecare utilizare, spălați duzele sub jet de apă. Dezinfectarea duzelor este recomandată a fi efectuată prin amplasarea acestora timp de 5-10 minute într-una din soluțiile enumerate:
- soluție de alcool,
- soluție de peroxid de hidrogen 3 %,
- soluție de clorhexidină 1 %.

După dezinfectare în soluție, se recomandă spălarea duzelor cu apă caldă. De asemenea, puteți utiliza metode de curățare și dezinfectare fără contact a atașamentelor: cu ultrasunete sau cu ultraviolete.

⚠ Important
Nu fierbeți și nu sterilizați furtunul de aer comprimat sau măștile.
Curățați întotdeauna nebulizatorul și componentele acestuia de medicamentele rămase și de substanțele de spălare. Nu lăsați niciodată soluție de curățare în incinta pentru medicamente, în tubul bucal sau în tubul de aerosoli! Nebulizatorul și componentele acestuia nu trebuie uscate în cuptorul cu microunde, cu uscătorul de păr sau alte aparate de uz casnic.
- Asamblați piesele din nou atunci când sunt complet uscate și amplasați-le într-un recipient uscat, etanș.

ⓘ **Notă:** asigurați-vă că piesele sunt uscate complet după curățare, altfel riscul de dezvoltare a bacteriilor crește.
- utilizați soluție de dezinfectare rece în conformitate cu instrucțiunile producătorului.

Uscarea
- Amplasați piesele individuale pe o suprafață curată, uscată și absorbantă și lăsați-le să se usuce complet (cel puțin patru ore).

Durabilitatea materialelor
- Ca și în cazul oricăror piese din plastic, nebulizatoarele și accesoriile acestora sunt afectate de o anumită cantitate de uzură atunci când sunt utilizate și pregătite igienic în mod frecvent. În timp, acest lucru poate duce la o schimbare a aerosolului, care poate avea un efect negativ asupra eficienței tratamentului. Prin urmare, recomandăm înlocuirea nebulizatorului și a altor accesorii după un an.
- Utilizați numai un dezinfectant sau un produs de curățare ușoară.

8. DEPOZITARE
- Nu depozitați în condiții de umezeală (cum ar fi într-o baie) și nu transportați dispozitivul împreună cu obiecte umede.
- Atunci când depozitați și transportați dispozitivul, protejați-l de lumina directă continuă a soarelui.
- Depozitați dispozitivul într-un loc uscat, în mod ideal în ambalajul original.

9. ELIMINAREA BATERIEI ȘI A DISPOZITIVULUI

Scoateți bateria din dispozitiv după încheierea ciclului său de viață, înainte ca acesta să fie eliminat. Nu uitați să vă protejați ochii și mâinile atunci când scoateți bateria. Eliminați bateria separat de dispozitiv.
Dacă aveți întrebări în legătură cu scoaterea bateriilor din unitatea electronică, contactați centrul de service sau apelați linia de asistență telefonică.
Bateriile reîncărcabile goale, complet descărcate trebuie eliminate în cutii de colectare speciale, puncte de reciclare sau la distribuitorii de produse electronice.
Sunteți obligat în mod legal să eliminați bateriile reîncărcabile.

Pb Cd Hg

Codurile de mai jos sunt imprimate pe bateriile reîncărcabile care conțin substanțe nocive:
Pb = Bateria conține plumb
Cd = Bateria conține cadmiu
Hg = Bateria conține mercur

Protecția mediului și reciclarea:
acest dispozitiv este echipat cu baterii reîncărcabile litiu-ion (numai pentru TH-130).
asigurați-vă că bateriile sunt eliminate la un punct oficial de colectare, dacă există unul în țara dvs.
nu dezasamblați și nu înlocuiți bateriile pentru a continua utilizarea instrumentului.
înlocuiți bateriile numai la un centru de service autorizat.
dispozitivul trebuie eliminat în conformitate cu standardele acceptate și nu trebuie să fie eliminat împreună cu deșeurile menajere.

10. DEPANARE

Problemă/Întrebare	Cauză posibilă /Remediu
Nebulizatorul nu produce aerosoli sau produce prea puțini	• Cantitatea de medicament din nebulizator este prea mare sau prea mică. Minim: 2 ml, Maxim: 6 ml. • Verificați duza pentru a identifica posibile blocaje. Curățați duza, dacă este necesar. Apoi începeți din nou să utilizați nebulizatorul. ⚠ **Important** Curățați cu atenție orificiile numai dinspre interiorul duzei în afară. • nebulizatorul nu este ținut vertical. • Medicament nepotrivit sub formă de fluid adăugat pentru nebulizare (de exemplu, prea vâscos). Medicamentul sub formă de fluid trebuie prescrisă de către medic.
Debitul este prea mic.	Furtun răsucit, filtru înfundat, prea multă soluție de inhalare.
În nebulizator există reziduuri de soluție de inhalare.	Acest lucru este normal și este determinat de motive tehnice. Opriți inhalarea atunci când nebulizatorul începe să emită un sunet foarte diferit. 1. La sugari și copii, masca trebuie să acopere gura și nasul pentru a se asigura inhalarea eficientă. 2. Nu este o idee bună să administrați medicamente prin nebulizare unei persoane care doarme, deoarece în acest caz nu vor ajunge medicamente suficiente la plămâni. ⓘ **Notă:** inhalarea la copil trebuie efectuată numai sub supravegherea unui adult și cu ajutorul acestuia, iar copilul nu trebuie lăsat singur.

11. SPECIFICAȚII TEHNICE

Model	MED-120 / TH-130
Dimensiuni, mm (L x l x î)	(100 x 54 x 51) ± 10 %
Greutate, g	162 ± 10 % - pentru MED-120; 208 ± 10 % - pentru TH-130
Presiune de funcționare, bari	0,35 până la 0,60
Volum de umplere a nebulizatorului, ml	Min. 2 Max. 6
Volum rezidual, ml	1
Rata fluxului de medicamente, ml/min.	0,3
Presiunea sunetului, dB	44
Conexiunea la rețea: Intrare	Intrare c.a. 100-240 V, 50-60 Hz; 0,5 A
Ieșire	Ieșire c.c. 5 V, 2 A
Durata de utilizare estimată, h	400
Condiții de funcționare	Temperatură: de la -10 °C la +40 °C Umiditate relativă: de la 10 % la 95 % Presiunea ambiantă: 700-1060 kPa
Condiții pentru depozitare și transport	Temperatură: de la -20 °C la +60 °C Umiditate relativă: de la 10 % la 95 % Presiunea ambiantă: 700-1060 kPa
Proprietățile aerosolului	1) RF: 71,1 % 2) Dimensiunea particulelor (MMAD): 2,90 µm
Bateria (pentru TH-130): Capacitatea Tensiunea nominală	 2570 mAh 3,7 V
Set complet:	**Model de nebulizator MED-120/TH-130 compus din:** 1. nebulizator – 1 buc. 2. acumulator încorporat – 1 buc. (numai pentru TH-130) 3. kit nebulizator – 1 buc. 4. tub bucal – 1 buc. 5. tub nazal – 1 buc. 6. furtun aer comprimat – 1 buc. 7. mască pentru adulți – 1 buc. 8. mască pentru copii – 1 buc. 9. set de filtre – 5 buc. 10. manual de instrucțiuni – 1 buc. 11. cutie cadou – 1 buc. **Accesorii:** 1. unitate alimentare cu USB 2 cablu USB 3. husă de depozitare

Diagrama dimensiunii particulelor

Măsurările au fost efectuate cu ajutorul unei soluții de fluorură de sodiu cu un „Impactor de ultimă generație" (NGI).

Prin urmare, diagrama nu se poate aplica suspensiilor sau medicamentelor foarte vâscoase.

Puteți obține informații mai detaliate de la producătorul de medicamente.

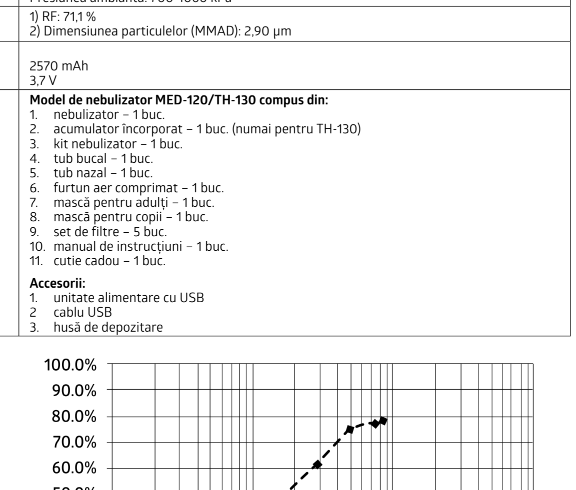

12. INFORMAȚII PRIVIND GARANȚIA

Dispozitivul este prevăzut cu o garanție de trei ani de la data achiziționării.
Garanția nu se aplică duzelor.
Garanția nu se aplică pieselor și consumabilelor care sunt supuse uzurii (nebulizator, măști, tub bucal, furtun de aer, filtre, duze, adaptoare etc.), și nici bateriei încorporate, ambalajului, genții și husei de depozitare.

13. EXPLICAȚIA SIMBOLURILOR DE PE AMBALAJ ȘI ETICHETE

Consultați instrucțiunile de utilizare	Nu eliminați dispozitivul împreună cu deșeurile menajere	Tipul dispozitivului BF	Clasa de protecție împotriva șocurilor electrice (clasa II)	Certificarea CE	Producător

SN	REF	10°C – 40°C OPERATION CONDITION	-20°C – 60°C STORAGE CONDITION	LOT	MD	UDI	EC REP
Număr serie	Model	Limita de temperatură pentru utilizare	Limita de temperatură pentru depozitare	Număr lot (pentru piesele de schimb)	Aparat medical	Identificarea unică a dispozitivului	Reprezentant CE

Data fabricației dispozitivului este criptată pe eticheta dispozitivului în numărul de serie „SN": primele două cifre reprezintă săptămâna de fabricație, iar celelalte două cifre, anul de fabricație.

Ultima revizuire 2022-W12

B.Well Swiss AG, Bahnhoffstrasse 24, 9443, Widnau, Elveția
www.bwell-swiss.ch

DECLARATION OF LEVELS OF ELECTROMAGNETIC COMPATIBILITY

Table 1
Guidance and manufacturer's declaration – ELECTROMAGNETIC EMISSIONS

The device MED-120, TH-130 is intended for use in the electromagnetic environment specified below.
The customer or the user of the MED-120, TH-130 should assure that it is used in such an environment.

Emission test	Compliance	Electromagnetic environment-guidance
RF emission CISPR 11	Group 1	The device MED-120, TH-130 uses RF energy only for its internal function. Therefore, its RF emissions are very low and are not likely to cause any interference in nearby electronic equipment.
RF emission CISPR 11	Class B	The device MED-120, TH-130 is suitable for use in all establishments, including domestic establishments and those directly connected to the public low-voltage power supply network that supplies buildings used for domestic purposes.
Harmonic emissions IEC 61000-3-2	Class A	
Voltage fluctuations/ flicker emissions IEC 61000-3-3	Comply	

Table 2
Guidance and manufacturer's declaration – ELECTROMAGNETIC EMISSIONS

The device MED-120, TH-130 is intended for use in the electromagnetic environment specified below. The customer or the user of the MED-120, TH-130 should assure that it is used in such an environment.

Immunity test	IEC 60601 test level	Compliance level	Electromagnetic environment-guidence
Electrostatic discharge (ESD) IEC 61000-4-2	± 6 kV contact ± 8 kV air	± 6 kV contact ± 8 kV air	Floors should be wood, concrete or ceramic tile. If floors are covered with synthetic material, the relative humidity should be at least 30%.
Electrical fast transient/ burst IEC 61000-4-4	±2 kV – for power supply lines ±1 kV – for input/ output lines	± 2 кВ – for power supply lines	Mains power quality should be that of a typical commercial or hospital environment.
Surge IEC 61000-4-5	± 1 kV line(s) to line(s) ±2 kV line(s) to line(s)	±1 kV line(s) to line(s)	Mains power quality should be that of a typical commercial or hospital environment.
Power frequency (50/60 Hz) magnetic field IEC 61000-4-8	3 A/m 50 Hz/60Hz	3 A/m 50 Hz/60Hz	Power frequency (50/60 Hz) magnetic field IEC 61000-4-8

NOTE: VT – voltage level of the electrical network until the moment of the test exposure.

Table 3
Guidance and manufacturer's declaration – electromagnetic immunity – For medical equipment that are not LIFE-SUPPORTING

The device MED-120, TH-130 is intended for use in the electromagnetic environment specified below. The customer or the user of the MED-120, TH-130 should assure that it is used in such an environment.

Immunity test	IEC 60601 test level	Compliance level	Electromagnetic environment-guidence
Conducted RF IEC61000-4-6 Radiated RF IEC 61000-4-3	3 V (root-mean-square value) in line from 150KHz to 80MHz 3 V/m 80 MHz to 2,5 GHz	3 V 3 V/m	Portable and mobile RF communications equipment should be used no closer to any part of the MED-120, TH-130 including cables, than the recommended separation distance calculated from the equation applicable to the frequency of the transmitter. **Recommended separation distance:** d=1,2√P d=1,2√P (from 80 MHz to 800 MHz) d=2.3√P (from 800 MHz to 2,5 GHz), *where d – is the recommended separation distance in meters (m); P –is the maximum output power rating of the transmitter in watts (W) according to the transmitter manufacturer.* Field strengths from fixed RF transmitters, as determined by an electromagnetic site survey, should be,[a] less than the compliance level in each frequency range[b]. Interference may occur in the vicinity of equipment marked with the following symbol: ((•))

NOTE 1 At 80 MHz and 800 MHz, the higher frequency range applies.
NOTE 2 These guidelines may not apply in all situations. Electromagnetic propagation is affected by absorption and reflection from structures, objects and people.

[a] Field strengths from fixed transmitters, such as base stations for radio (cellular/cordless) telephones and land mobile radios, amateur radio, AM and FM radio broadcast and TV broadcast cannot be predicted theoretically with accuracy. To assess the electromagnetic environment due to fixed RF transmitters, an electromagnetic site survey should be considered. If the measured field strength in the location in which the MED-120, TH-130 , is used exceeds the applicable RF compliance level above, the MED-120, TH-130 should be observed to verify normal operation. If abnormal performance is observed, additional measures may be necessary, such as re-orienting or relocating the MED-120, TH-130 .
[b] Over the frequency range 150 kHz to 80 MHz, field strengths should be less than 3 V/m.

Table 4
Recommended separation distances between portable and mobile RF communications equipment and the MED-120, TH-130 .

The device MED-120, TH-130 .is intended for use in an electromagnetic environment in which radiated RF disturbances are controlled. The customer or the user of the MED-120, TH-130 .can help prevent electromagnetic interference by maintaining a minimum distance between portable and mobile RF communications equipment (transmitters) and the MED-120, TH-130 , as recommended below, according to the maximum output power of the communications equipment.

Rated maximum output power of transmitter P, W	Separation distance d, m, according to frequency of transmitter		
	d = 1.2√P 150 kHz to 80 MHz	d = 1.2√P 80 to 800 MHz	d = 2.3√P 800 MHz to 1,5 GHz
0,01	0,12	0,12	0,23
0,1	0,38	0,38	0,73
1	1,2	1,2	2,3
10	3,8	3,8	7,3
100	12	12	23

For transmitters rated at a maximum output power not listed above, the recommended separation distance d in meters (m) can be estimated using the equation applicable to the frequency of the transmitter, where P is the maximum output power rating of the transmitter in watts (W) according to the transmitter manufacturer.
NOTE 1. At 80 MHz and 800 MHz, the separation distance for the higher frequency range applies.
NOTE 2. These guidelines may not apply in all situations. Electromagnetic propagation is affected by absorption and reflection from structures, objects and people.

* Denumit în continuare „inhalator" sau „dispozitiv", ambele denumiri se referă la același lucru.

IM_MED-120_TH-130_RO_1222