B.Well
Caring for everyone

WT-03 BASE
WT-04 STANDARD
WT-06 FLEX

МЕДИЦИНСКИ ЕЛЕКТРОНЕН ТЕРМОМЕТЪР

B.WELL SWISS CONTROLLED

UA Інструкція з експлуатації

ВВЕДЕННЯ

Шановний покупець! Поздоровляємо Вас із придбанням медичного електронного термометра компанії B.Well! Дякуємо Вам за вибір нашої продукції.

ПЕРЕДБАЧЕНЕ ПРИЗНАЧЕННЯ

Термометри використовуються для вимірювання температури тіла такими способами: оральним, у пахвовій западині й ректальним.

ЗАПОБІЖНІ ЗАХОДИ

- Термометр призначений лише для вимірювання температури тіла.
- Необхідно витримувати мінімальний час вимірювання до звукового сигналу. Виключення не передбачені.
- Не припускайте використання термометра дітьми без контролю дорослих: деякі частини приладу досить малі й можуть бути проковтнутими.
- Не припускайте падіння термометра або його удару.
- Не згинайте наконечник приладу більш ніж на 45 градусів.
- Термометр не призначений для використання при температурі навколишнього середовища понад 60 °C. Кип'ятіння приладу ЗАБОРОНЕНО.
- Для очищення термометра використовуйте лише промислові дезінфікуючі засоби, які наведені в розділі «Очищення й дезінфекція».
- Утилізуйте батареї та електронні пристрої відповідно до місцевих постанов, а не з побутовими відходами.
- **При будь-яких обставинах, результат вимірювання температури ТІЛЬКИ для довідки. Перш ніж робити які-небудь медичні дії, проконсультуйтеся з лікарем.**

ЩО ОЗНАЧАЄ «НОРМАЛЬНА» ТЕМПЕРАТУРА?

Незважаючи на те, що прийнято вважати «нормальною» температурою показання 36,6˚C, показання вимірювання можуть варіювати від 35,2˚C до 36,8˚C и все ще вважатися «нормальними».
Варіації в температурі можна пояснити такою діяльністю, як вправи, фізична активність і вживання їжі й напоїв. Ваша температура зранку нижче, ніж у другій половині дня. Інші варіації можуть бути пов'язані зі способом вимірювання температури: аксилярне (пахвове вимірювання), оральне (в ротовій порожнині) й ректальне (вимірювання у прямій кишці). Якщо температура під пахвою відповідає вищезазначеним характеристикам, то оральна температура, як правило, на 0,5˚C вище.

ХАРАКТЕРИСТИКИ ВАШОГО ЕЛЕКТРОННОГО ТЕРМОМЕТРА

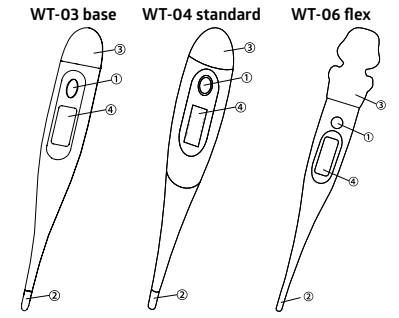

1. Кнопка ввімкнення/вимкнення
2. Вимірювальний датчик
3. Кришка батарейного відсіку
4. Вікно дисплею

ОЧИЩЕННЯ Й ДЕЗІНФЕКЦІЯ

1 метод. Протріть тканиною, змоченою в 70% ізопропіловому спирті.

2 метод. Промийте теплою мильною водою, потім протріть чистою вологою тканиною й дайте висохнути.

3 метод. Протріть вологою спиртовмісною серветкою (бажано серветкою для ін'єкцій).

ПІДГОТОВКА ВИРОБУ ДО РОБОТИ

Натисніть кнопку УВІМК/ВИМК для ввімкнення термометра. Пролунає звуковий сигнал, і на дисплеї протягом двох секунд будуть відображатися всі сегменти.
WT-03: Потім термометр покаже тестову температуру 36,5˚C.
WT-04 і WT-06: Потім термометр покаже результат останнього вимірювання, а після тестову температуру 37˚C протягом 1 секунди. Якщо температура навколишнього середовища <32,00˚C, ЖКД показує «Lo˚C».
WT-03: Якщо температура ≥42,00˚C, ЖКД показує «Hi˚C».
WT-04, WT-06: Якщо температура ≥43,00˚C, ЖКД показує «Hi˚C». Коли на дисплеї з'явиться знак ˚C, термометр готовий до використання.
WT-03: Щоб продивитися останнє вимірювання з пам'яті приладу, натисніть та утримуйте кнопку УВІМК/ВИМК протягом 2 секунд.
WT-04: натисніть кнопку «Вкл / викл» і утримуйте більше 2 секунд, щоб переключитися між ° C / ° F. При цьому буде відображатися встановлена одиниця виміру ° C або ° F, поки кнопка не відпустите. Після цього на дисплеї надається Lo ° C або Lo ° F.

ПОРЯДОК РОБОТИ ВИРОБУ

- **Аксилярне вимірювання.**

Протріть пахвову западину сухим рушником і помістіть туди наконечник.

⚠ **Увага!** Сильне потовиділення у пахвовій западині може призвести до отримання невірних показників при вимірюванні температури аксилярним способом. Під час вимірювання температури тримайте руку щільно притиснутою до тіла (пахвова западина має бути закритою). Диапазон нормальної температури пахвової западини 35,2-36,8˚C. З медичної точки зору аксилярне вимірювання не є високоточним методом вимірювання. Для отримання точного результату необхідний щільний контакт металевого датчика термометра з тілом. У випадку, коли щільний контакт із тілом не створюється у пахвовій западині, це призводить до того, що звуковий сигнал спрацьовує раніше й значення температури занижуються.

- **Оральне вимірювання.**

Помістіть наконечник під язик якомога ближче до дна язику (в під'язикову складку). Під час вимірювання температури тримайте рота закритим. Диапазон нормальної температури ротової порожнини 35,7-37,3˚C.

⚠ **Увага!** Вживання гарячих або холодних напоїв, куріння, виконання вправ або іншої діяльності може підвищити або знизити Вашу температуру. Тому перед тим, як проводити вимірювання, важливо розслабитися приблизно на 5 хвилин із закритим ротом.

- **Ректальне вимірювання.**

Розчинним у воді гігієнічним мастильним матеріалом; не використовуйте технічний вазелін. Вставте наконечник у пряму кишку приблизно на 1 см. Диапазон нормальної ректальної температури 36,2-37,7˚C.

Середній час вимірювання в залежності від методу

	WT-03	WT-04	WT-06
Аксилярне	2-3 хв.	50-60 сек	20 сек
Оральне	1 хв.	40-50 сек	10-15 сек
Ректальне	1 хв.	30-40 сек	6-10 сек

У разі аксилярного вимірювання в силу означених вище особливостей цього методу для отримання точного результату може знадобитися більше часу. Коли температура незначно підвищується, термометр видає звуковий сигнал.

⚠ **Увага!** Звертаємо Вашу увагу, що звуковий сигнал не є сигналом для завершення вимірювання. Це означає, що Ваша температура підвищується, але незначно. Рекомендуємо утримувати термометр після сигналу ще протягом 30-60 секунд.

Визначення сигнальних гудків приладу:

	WT-03	WT-04	WT-06
Короткий	t ≥37,5˚C	t ≥37,8˚C	t ≥37,8˚C
Довгий	t <37,5˚C	t <37,8˚C	t <37,8˚C

Для того щоб збільшити життєвий цикл батареї, рекомендовано вимикати прилад після його використання коротким натисканням кнопки УВІМК/ВИМК. Якщо це не відбулося, то автоматичне вимкнення термометра відбувається приблизно через 10 хвилин.

ⓘ **ПРИМІТКА:** За нормами гігієни: не використовуйте для ректального вимірювання той же термометр, що ви використовували для пахового або орального вимірювання. Уникайте вживання гарячих або холодних напоїв, виконання вправ, куріння або приймання ванної або душу безпосередньо перед вимірюванням.

ЗАГАЛЬНІ ЗАПОБІЖНІ ЗАХОДИ

- Дітям слід використовувати термометр лише під наглядом дорослої людини.
- Не ходіть, не бігайте й не розмовляйте під час вимірювання температури.
- Протирайте термометр до й після кожного використання.
- Зберігайте прилад у захисному футлярі, коли його не використовуєте.
- Не гризіть наконечник.
- Не зберігайте прилад у місці, де на нього можуть попасти прямі сонячні промені, у запиленому або вологому місці. Уникайте різких перепадів температур.
- Прикладайте зусиль, щоб не впускати термометр і берегти його від сильних ударів.
- Не намагайтесь розбирати прилад, інакше як для заміни батарейки.
- Якщо на дисплеї висвітилася «ПОМИЛКА» й вимірювання не виконується, слід звернутися до сервісного центру.

ⓘ **ПРИМІТКА: Прилад може бути пошкоджений, якщо:**
- він використовуються та/або зберігається поза встановленим діапазоном температури й вологості;
- термометр отримує механічні удари (падіння).

⚠ **Протипоказання:** Не виявлені.

ЗАМІНА ЕЛЕМЕНТА ЖИВЛЕННЯ (БАТАРЕЙКИ)

Якщо позначка " ▬ " або " ▬ " з'являється в нижньому правому кутку дисплея, то елемент живлення вашого цифрового термометра необхідно замінити.

Для заміни батарейки:

1. Відкрутіть гвинт, що фіксує кришку батарейного відсіку (лише для WT-06).
2. Зніміть кришку батарейного відсіку.
3. Замініть батарейку.
4. Закрийте кришку батарейного відсіку.

ⓘ **ПРИМІТКА:** Будь ласка, обов'язково приберіть батарейку якомога далі від маленьких дітей. Не зберігайте батарейку при високій температурі.

СПЕЦИФІКАЦІЇ

	WT-03	WT-04	WT-06
Діапазон вимірювання	32,0 ˚C- 42,9 ˚C	32,0 ˚C- 42,9 ˚C	32,0 ˚C- 42,9 ˚C
Крок вимірювання	0,1 ˚C	0,1 ˚C	0,1 ˚C
Точність вимірювання й похибка	Похибка +/-0,1˚C для діапазону 35,5˚C- 42,0˚C Похибка +/-0,2˚C для діапазону нижче 35,5˚C й вище 42,0˚C		
Автоматичне відключення	10 хв. ± 2 хв.	8 хв. 40 сек ± 2 хв.	10 хв. ± 2 хв.
Елемент живлення	LR41 / SR41	LR41 / SR41	LR41 / SR41
Термін дії елемента живлення	Мінімум 1 рік	Мінімум 1 рік	Мінімум 1 рік
Розмір	128,1×18,5×10,5 мм	133×21×11 мм	148×22×20 мм
Вага (з батареєю, без футляра)	~ 10 г	~ 10 г	~ 14 г
Умови застосування	ТЕМПЕРАТУРА: 10˚C ~ 40˚C ВІДНОСНА ВОЛОГІСТЬ: 30% ~ 85%		
Умови зберігання	ТЕМПЕРАТУРА: 10˚C ~ 60˚C ВІДНОСНА ВОЛОГІСТЬ: 25% ~ 90%		

КОМПЛЕКТ ТЕРМОМЕТРА

1. Термометр
2. Елемент живлення (батарейка)
3. Інструкція
4. Захисний футляр

УТИЛІЗАЦІЯ

Прилад має бути утилізованим відповідно до прийнятих норм і не викинутий разом із побутовими відходами.
Для утилізації приладу необхідно звертатися до спеціалізованих організацій, що мають дозвіл на проведення утилізації.

ВІДПОВІДНІСТЬ СТАНДАРТАМ

Цей прилад відповідає вимогам директиви ЄС про медичне обладнання 93/42/EEC.

ОБСЛУГОВУВАННЯ ПРИЛАДУ

Рекомендується перевіряти продуктивність кожні 2 роки або після того, як його кинули. Зверніться в сервіс центр.

ⓘ **ПРИМІТКА:** Точність приладу можна перевірити самостійно. Для цього наповніть посудину (300-500 мл) теплою водою від 36˚C до 41˚C. Опустіть у воду два або більше термометри – випробувані й еталонний, наприклад, ртутний. Чутливі елементи термометрів мають бути строго на одному рівні й утоплені у воду на 2-3 см. Через 1-2 хвилини порівняйте показання термометрів. Різниця показань температур не має перевищувати 0.1˚C.

ГАРАНТІЯ

Гарантійний термін експлуатації термометра складає 2 роки й вираховується з моменту придбання термометра. Ця гарантія не поширюється на будь-які пошкодження, викликані неправильною експлуатацією, а також на елементи живлення й упаковку термометра. При виявленні дефекту виробництва протягом гарантійного терміну несправний термометр буде відремонтований, а у випадку неможливості ремонту замінений безкоштовно.

Дата виготовлення вказана на приладі в серійному номері SN: WWYYXXXXXX. Перша і друга цифри (WW) – тиждень виробництва, третя і четверта (YY) – рік виробництва.

ⓘ Виробник залишає за собою право вносити повні або часткові зміни у продукцію без попереднього повідомлення й відповідно до виробничих вимог.

РОЗШИФРОВКА СИМВОЛІВ, ЗАСТОСОВУВАНИХ НА УПАКОВЦІ

	ЗВЕРНІТЬСЯ ДО ІНСТРУКЦІЇ З ЕКСПЛУАТАЦІЇ		ВИРІБ ТИПУ
IP22	IP22 ЗАХИСТ ВІД ПРОНИКНЕННЯ ВОДИ	REF	МОДЕЛЬ
	ВИРОБНИК	LOT	НОМЕР ПАРТІЇ
CE 0044	СЕРТИФІКАЦІЯ	10˚C ~40˚C OPERATION CONDITION	ОБМЕЖЕННЯ ЗА ТЕМПЕРАТУРОЮ ЗАСТОСУВАННЯ
	НЕ ВИКИДАТИ РАЗОМ ІЗ ПОБУТОВИМ МУСОРОМІ	-10˚C ~60˚C STORAGE CONDITION	ОБМЕЖЕННЯ ЗА ТЕМПЕРАТУРОЮ ЗБЕРІГАННЯ

Дата останнього перегляду 2021-W06

B.Well Swiss AG, Bahnhofstr. 24, 9443 Widnau, Switzerland
«Бі. Велл Свісс АГ», Банхофштрассе 24, 9443 Віднау, Швейцарія.
www.bwell-swiss.ch

Уповноважений представник в Україні:
ТОВ «Ваше Здоров'я Трейдинг», 03179, м.Київ, вул. Чорнобильська, 19-102, тел. (044) 221-68-20,
HYPERLINK http://www.vztrading.com.ua
www.vztrading.com.ua

IM_WT-03-04-06_UA_0621

B.Well
Caring for everyone