B.Well
Caring for everyone

WT-03 BASE
WT-04 STANDARD
WT-06 FLEX

DIGITAL THERMOMETER
TERMOMETRU DIGITAL
ТЕРМОМЕТР ЕЛЕКТРОННИЙ
ЦАХИЛГААН ХАЛУУНЫ ШИЛ
МЕДИЦИНСКИ ЕЛЕКТРОНЕН ТЕРМОМЕТЪР
ТЕРМОМЕТР МЕДИЦИНСКИЙ ЭЛЕКТРОННЫЙ

B.WELL SWISS CONTROLLED

EN Instructions for use

INTRODUCTION
Dear consumer! We congratulate you with a B.Well digital thermometer buying! Thank you for choosing our product!

INTENDED PURPOSE
Thermometers are used for measuring body temperature by oral, axillar and rectal method.

PRECAUTIONS
- The thermometer may be used only for measuring body temperature!
- The minimum measurement time until the beep is heard must be maintained without exception!
- Ensure that children do not use the thermometer unsupervised; some parts are small enough to be swallowed.
- Protect the thermometer from impact and dropping!
- Avoid bending the tip more than 45°!
- Avoid ambient temperatures above 60 °C. NEVER boil the thermometer!
- Use only the commercial disinfectants listed in the section "Cleaning and Disinfecting"to clean the thermometer.
- Batteries and electronic devices must be disposed of in accordance with the locally applicable regulations, not with domestic waste.
- **Under any circumstances, the temperature taking result is ONLY for reference. Before taking any medical action, please consult your physician.**

WHAT IS A "NORMAL" TEMPERATURE?
Although the generally accepted "normal" temperature reading is 37.0°C, temperature readings can vary from 36.1°C to 37.2°C and still may be considered "normal". Variations in temperature can be attributed to activities such as exercise, smoking, eating and drinking. Your temperature is lower in the morning than in the afternoon. Other variations may be due to the location of the temperature reading: Axillary (armpit measuring), Oral (mouth measuring), Rectal (rectum measuring). While the oral temperature follows the guidelines previously described, a rectal temperature is generally 0.5°C higher. Axillary temperature will be 0.5°C lower.

FEATURES OF YOUR DIGITAL THERMOMETER
WT-03 base WT-04 standard WT-06 flex

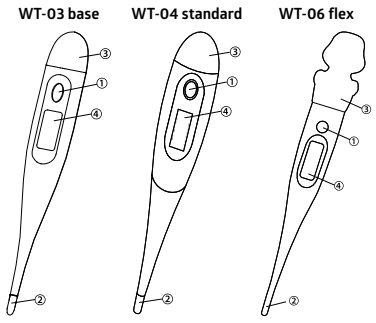

1. ON/OFF button
2. Probe tip
3. Battery cover
4. Display window

CLEANING INSTRUCTIONS
1st method. Clean the thermometer with a soft cloth and isopropyl alcohol diluted with water.
2d method. Wash it with warm soapy water, than wipe with a clean wet cloth and let it dry.
3d method. Clean the thermometer with a soft alcohol wet wipe (wipes for injections are preferred).

PREPARING FOR USE
Press ON/OFF button to activate. The unit would beep and a display would show all the segments for around 2 seconds.
WT-03: Than the thermometer would show a test temperature which is 36,5°C.
WT-04 and WT-06: The temperature taken last time would be displayed. Then a test temperature which is 37,0°C will appear for 1 second. If the room temperature is <32.0°C, Lo°C would be displayed.
WT-03: If the room temperature is ≥42,0°C, Hi °C would be displayed.
WT-04, WT-06: If the room temperature is ≥43,0°C, Hi °C would be displayed. When °C appears, the thermometer is ready for temperature measuring.
WT-03: For viewing the temperature taken last time press and hold ON/OFF button for 2 sec.
WT-04: Press ON/OFF button over 2 seconds to switch between °C/°F. The display will show set unit °C or °F until the button is released. Afterwards the display will show Lo °C or Lo °F

HOW TO TAKE YOUR TEMPERATURE
- **Taking an axillary temperature.**

Wipe the underarm with a dry towel and place the probe tip under the arm.

⚠ **Attention!** Severe sweating may cause incorrect measuring when taking an axillary temperature. When taking an axillary the temperature keep the arm close to the body so the probe tip is well covered by the arm. Axillary temperatures can vary from 35,2 to 36,8°C. From the medical point of view taking an axillary temperature is not a high-accuracy way of measuring. For receiving exact figures it is necessary to have a solid contact of tip with the body. When the tip is not in a close contact with the skin the unit beeps earlier and the result of measuring is lower.

- **Taking an oral temperature.**

Place the probe tip under the tongue as near as possible to the heat pocket. Keep the mouth closed when measuring the temperature. Oral temperatures can vary from 35,7 to 37,3°C.

⚠ **Attention!** Such activities as having hot or cold drinks, smoking, exercising may increase or decrease your temperature. Therefore it's important to relax with your mouth closed for about 5 minutes before taking an oral temperature.

- **Taking a rectal temperature.**

Apply a water-soluble lubricant to the probe cover. Gently insert the probe (around 1 cm) into the rectum. Rectal temperatures can vary from 36,2 to 37,7°C.

Average measuring time for different measuring methods

	WT-03	WT-04	WT-06
Axillary	2-3 min	50-60 sec	20 sec
Oral	1 min	40-50 sec	10-15 sec
Rectal	1 min	30-40 sec	6-10 sec

Taking an axillary temperature may take longer time because of the features described above. When the temperature rises slightly the unit beeps.

⚠ **Attention!** When a unit beeps it doesn't mean that measuring is completed. It only means that your temperature is rising slightly. Keeping the unit for 30-60 sec after the beep is recommended.

Beeps definition:

	WT-03	WT-04	WT-06
Short	t ≥ 37,5°C	t ≥ 37,8°C	t ≥ 37,8°C
Long	t <37,5°C	t <37,8°C	t <37,8°C

In order to prolong the battery life, turn OFF the unit after use pressing ON/OFF button. The unit will automatically turned OFF approximately after 10 minutes.

ⓘ **Note:** According to hygiene standards do not use for rectal measuring the same unit as used for axillary or oral measuring. Avoid having hot or cold drinks, exercising, smoking or taking a shower directly before measuring.

GENERAL CARE
- Children must use the thermometer under the supervision of adults.
- Do not walk, run or talk during temperature taking.
- Wipe the unit before and after each measurement.
- Store the unit in the protective case when it is not used.
- Do not gnaw the probe tip.
- Do not store the unit under direct sunlight, in dust or humid place. Avoid extreme temperatures.
- Dropping or subjecting your thermometer to strong shocks should be avoided.
- Do not attempt to disassemble the unit, except for battery replacing.
- If the display shows "Err" and the measurement doesn't start please contact a service center.

ⓘ **Note: The unit may be damaged if**
- it is used and/or stored out of determined temperature and humidity conditions;
- it was dropped or had a mechanical injury.

⚠ **Contraindications:** are not revealed.

REPLACING THE BATTERY
The battery in your digital thermometer needs to be replaced when ▬ or ▬ appears in the lower right corner of the display.

To replace the battery:
1. Turn off the screw of the battery cover (WT-06 only).
2. Take the battery cover away from the unit.
3. Replace the battery.
4. Shut the battery cover back into place.

ⓘ **Note:** Please keep the battery away from children. Do not store the battery at a high temperature.

SPECIFICATIONS

	WT-03	WT-04	WT-06
Measurement range	32,0 °C – 42,9 °C	32,0 °C – 42,9 °C	32,0 °C – 42,9 °C
Display resolution	0,1 °C	0,1 °C	0,1 °C
Accuracy	Accuracy ±0,1°C for measurement range 35,5°C - 42,0°C Accuracy ±0,2°C for measurement range lower than 35,5°C and higher than 42.0°C		
Auto power OFF	10 min ±2 min	8 min 40 sec ±2 min	10 min ±2 min
Battery	LR41 / SR41	LR41 / SR41	LR41 / SR41
Life of battery	Min 1 year	Min 1 year	Min 1 year
Unite size	128,1×18,5×10,5 mm	133×21×11 mm	148×22×20 mm
Weight (with battery, without case)	~ 10 g	~ 10 g	~ 14 g
Operating condition	Temperature: 10°C – 40°C; relative humidity: 30% – 85%		
Storage condition	Temperature: -10°C – 60°C; relative humidity: 25% – 90%		

THERMOMETER SET
1. Thermometer
2. Battery
3. Instructions and warranty card
4. Protective case

UTILIZATION
The unit must be utilized in accordance with current standards separately from domestic wastes. For utilizing it is necessary to contact special organizations licensed to make utilization.

MEETING STANDARDS
This unit meets EC requirements for medical equipment 93/42/EEC. Declaration of conformity.

MAINTENANCE
It is recommended the performance should be checked every 2 years or after it has been dropped.
Please contact the service center.

ⓘ **Note:** You may check the unit accuracy yourself. Pour a vessel (300-500 ml) with warm water from 36 to 41°C. Put two or more thermometers including one you want to check and a reference one.
Probe tips must be at the same level and 2-3 cm in water. After 1-2 min compare the figures. Their diference must be not more or less than 0,1°C.

WARRANTY
Warranty period is 2 years from the date of purchase. This warranty doesn't cover any damages caused by improper using, and also battery, protective cover and packaging. When a manufacturing defect is revealed during the warranty period a faulty unit would be repaired or, if repairing is impossible, replaced with another one.
The date of manufacture is indicated on the device in the serial number SN: WWYYXXXXXX. The first and second digits (WW) are the week of production, the third and fourth (YY) are the year of production.

ⓘ *The manufacturer may change units partially or completely if necessary, without prior notice.*

SYMBOL INFORMATION
FOLLOW INSTRUCTIONS BEFORE USE
IP22 HOUSING INGRESS PROTECTION RATE: IP22 (Protected from the penetration of solid bodies with dimension greater than 12.5 mm. Protected from the penetration of vertically falling water drops)
DISPOSAL FOR SEPARATE COLLECTION
CE 0044 CE MARK
UDI UNIQUE DEVICE IDENTIFICATION
MANUFACTURER'S NAME
TYPE BF EQUIPMENT
REF ARTICLE NUMBER
SN SERIAL NUMBER
10 °C – 40 °C OPERATION CONDITION Operating condition, temperature
-10 °C – 60 °C STORAGE CONDITION Storage condition, temperature
MD MEDICAL DEVICE
EC REP EC REPRESENTATIVE

Last revision 2023-W40

B.Well Swiss AG
Bahnhofstr. 24, 9443 Widnau, Switzerland
www.bwell-swiss.ch

RO Instrucțiuni de utilizare

INTRODUCERE
Stimați consumatori! Vă felicităm pentru că ați achiziționat termometrul digital B.Well!
Vă mulțumim că ați ales produsul nostru!

DOMENIU DE UTILIZARE
Termometrele sunt utilizate pentru a măsura temperatura corporală prin metodă orală, axilară sau rectală.

PRECAUȚII
- Termometrul poate fi utilizat doar pentru măsurarea temperaturii corporale!
- Timpul minim de măsurare până auziți sunetul de avertizare trebuie respectat fără excepție!
- Asigurați-vă că dispozitivul nu este utilizat de copii nesupravegheați; unele componente sunt suficient de mici pentru a fi înghițite.
- Protejați termometrul împotriva impactului și a căderii!
- Evitați îndoirea vârfului cu mai mult de 45°!
- Evitați temperaturile ambiante de peste 60 °C. Nu fierbeți termometrul NICIODATĂ!
- Utilizați doar dezinfectanții din comerț enumerați la secțiunea „Curățare și dezinfectare" pentru a curăța termometrul.
- Bateriile și dispozitivele electronice trebuie eliminate în conformitate cu reglementările locale aplicabile, nu împreună cu deșeurile menajere.
- **În orice împrejurări, rezultatul măsurării temperaturii este folosit DOAR ca referință. Înainte de a efectua orice act medical, vă rugăm să consultați medicul.**

CE ESTE O TEMPERATURĂ „NORMALĂ"?
Deși citirea temperaturii „normale" acceptată în general este de 37,0 °C, citirile de temperatură pot varia de la 36,1 °C la 37,2 °C și pot fi considerate „normale". Variațiile de temperatură pot fi atribuite unor activități cum ar fi exercițiile fizice, fumatul, consumul de alimente și de băuturi. Temperatura dvs. este mai mică dimineața decât după-amiază. Alte variații pot fi datorate locului de citire a temperaturii: Axilară (măsurare la nivelul subrațului), orală (măsurare la nivelul bucal), rectală (măsurare la nivelul rectului). În timp ce temperatura axilară respectă instrucțiunile descrise anterior, o temperatură bucală este în general cu 0,5°C mai mare.

CARACTERISTICI ALE TERMOMETRULUI DVS. DIGITAL
WT-03 base WT-04 standard WT-06 flex

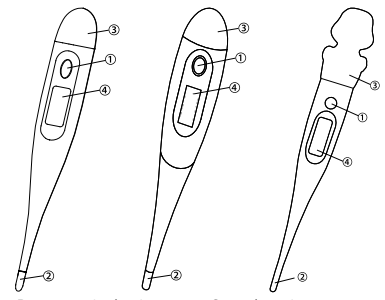

1. Buton pornire/oprire
2. Vârf de măsurare
3. Capac baterie
4. Fereastră afișaj

INSTRUCȚIUNI DE CURĂȚARE
Prima metodă. Curățați termometrul cu un material textil moale și alcool izopropilic diluat cu apă.
A doua metodă. Spălați-l cu apă caldă și săpun, apoi ștergeți cu un material textil curat și umed și lăsați-l să se usuce.
A treia metodă. Curățați termometrul cu un șervețel moale îmbibat în alcool (de preferat, șervețele pentru injecții).

PREGĂTIREA PENTRU UTILIZARE
Apăsați butonul pornire/oprire pentru a activa. Dispozitivul va emite un bip și afișajul va arăta toate segmentele timp de 2 secunde.
WT-03: Apoi, termometrul va afișa o temperatură de testare care este de 36,5°C.
WT-04 și WT-06: Se va afișa temperatura măsurată ultima dată. Apoi, va apărea o temperatură de testare de 37,0°C timp de o secundă. Dacă temperatura camerei este <32,0°C, se va afișa Lo °C Se va afișa temperatura măsurată ultima dată. Apoi, va apărea o temperatură de testare de 37,0°C timp de o secundă. Dacă temperatura camerei este <32,0°C, se va afișa Lo °C.
WT-03: Dacă temperatura camerei este ≥42,0°C, se va afișa Hi °C.
WT-04, WT-06: Dacă temperatura camerei este ≥43,0 °C, se va afișa Hi °C. Când apare °C, termometrul este pregătit pentru măsurarea temperaturii.
WT-03: Pentru a vedea temperatura măsurată ultima dată, apăsați și mențineți apăsat butonul pornire/oprire timp de 2 secunde.
WT-04: Apăsați butonul ON/OFF pentru mai mult de 2 secunde pentru a alterna între °C și °F. Pe ecran va apărea unitatea de măsură setată °C sau °F până când se eliberează butonul. Ulterior, pe ecran va apărea Lo °C sau Lo°F.

CUM SE MĂSOARĂ TEMPERATURA
- **Măsurarea temperaturii axilare.**

Ștergeți zona subrațului cu un prosop uscat și poziționați vârful de măsurare sub braț.

⚠ **Atenție!** Transpirația excesivă poate cauza măsurarea incorectă când luați temperatura axilară. Când măsurați temperatura axilară, țineți brațul aproape de corp astfel încât vârful de măsurare să fie bine acoperit de braț. Temperatura axilară poate varia între 35,2 și 36,8 °C. Din punct de vedere medical, măsurarea temperaturii axilare nu este o metodă de măsurare de înaltă precizie. Pentru a primi cifrele exacte este necesar să existe un contact solid al vârfului cu corpul. Când vârful nu este în contact apropiat cu pielea, dispozitivul va emite un bip mai devreme, iar rezultatul măsurării este mai scăzut.

- **Măsurarea temperaturii orale.**

Poziționați vârful de măsurare sub limbă cât mai aproape posibil de cavitatea de căldură. Țineți gura închisă în momentul măsurării temperaturii. Temperaturile orale pot varia între 35,7 și 37,3 °C.

⚠ **Atenție!** Activitățile precum consumul de băuturi fierbinți sau reci, fumatul, exercițiile fizice pot crește sau scădea temperatura dvs. Așadar este important să vă relaxați cu gura închisă timp de 5 minute înainte să măsurați temperatura orală.

- **Măsurarea temperaturii rectale.**

Aplicați un lubrifiant solubil în apă pe învelișul sondei. Introduceți ușor sonda (aproximativ 1 cm) în rect. Temperaturile rectale pot varia între 36,2 și 37,7 °C.

Timpul de măsurare mediu pentru metode diferite de măsurare

	WT-03	WT-04	WT-06
Axilară	2-3 min	50-60 sec	20 sec
Orală	1 min	40-50 sec	10-15 sec
Rectală	1 min	30-40 sec	6-10 sec

Măsurarea temperaturii axilare poate dura mai mult din cauza caracteristicilor descrise mai sus. Atunci când temperatura crește ușor, dispozitivul va emite un bip.

⚠ **Atenție!** Când dispozitivul emite un bip nu înseamnă că măsurarea este finalizată. Arată doar faptul că temperatura crește ușor. Se recomandă să mențineți dispozitivul timp de 30-60 de sec după bip.

Definiția bip-urilor:

	WT-03	WT-04	WT-06
Scurt	t ≥37,5°C	t ≥37,8°C	t ≥37,8°C
Lung	t <37,5°C	t <37,8°C	t <37,8°C

Pentru a prelungi viața bateriei, opriți dispozitivul după utilizare apăsând butonul pornire/oprire. Dispozitivul se va opri automat după aproximativ 10 minute.

ⓘ **Notă:** Potrivit standardelor de igienă nu utilizați pentru măsurarea rectală același dispozitiv utilizat pentru măsurarea axilară sau orală. Evitați consumul de băuturi fierbinți sau reci, exercițiile fizice sau dușul chiar înainte de măsurare.

ÎNGRIJIRE GENERALĂ
- Copiii trebuie să utilizeze termometrul sub supravegherea adulților.
- Nu mergeți, alergați sau vorbiți în timpul măsurării temperaturii.
- Ștergeți dispozitivul înainte și după fiecare măsurare.
- Depozitați dispozitivul în carcasa de protecție când nu este utilizat.
- Nu mușcați vârful de măsurare.
- Nu depozitați dispozitivul sub lumina directă a soarelui, în locuri cu praf sau umede. Evitați temperaturile extreme.
- Scăparea sau supunerea termometrului dvs. la șocuri puternice trebuie evitată. Nu încercați să dezasamblați dispozitivul, cu excepția înlocuirii bateriei.
- Dacă afișajul arată „Err" și măsurarea nu începe, vă rugăm să contactați un centru de depanare.

ⓘ **Notă: Dispozitivul poate fi deteriorat dacă**
- este utilizat și/sau depozitat în afara condițiilor determinate de temperatură și umiditate;
- a fost scăpat sau a suferit o defecțiune mecanică.

⚠ **Contraindicații:** nu au fost descoperite.

ÎNLOCUIREA BATERIEI
Bateria din termometrul dvs. digital trebuie înlocuită când ▬ sau ▬ apare în colțul din dreapta jos al afișajului.

Pentru a înlocui bateria:
1. Scoateți șurubul capacului de baterie (doar WT-06).
2. Îndepărtați capacul bateriei de pe dispozitiv.
3. Înlocuiți bateria.
4. Închideți capacul bateriei la loc.

ⓘ **Notă:** Nu țineți bateria la îndemâna copiilor. Nu depozitați bateria la o temperatură ridicată.

SPECIFICAȚII

	WT-03	WT-04	WT-06
Intervalul de măsurare	32,0 °C - 42,9 °C	32,0 °C - 42,9 °C	32,0 °C - 42,9 °C
Rezoluția afișajului	0,1 °C	0,1 °C	0,1 °C
Precizie	Precizie ±0,1 °C pentru intervalul de măsurare 35,5 °C - 42,0 °C Precizie ±0,2 °C pentru intervalul de măsurare mai mic de 35,5 °C și mai mare de 42,0°C		
Oprire automată	10 min ±2 min	8 min 40 sec ±2 min	10 min ±2 min
Baterie	LR41 / SR41	LR41 / SR41	LR41 / SR41
Viața bateriei	Min. 1 an	Min. 1 an	Min. 1 an
Dimensiuni dispozitiv	128,1×18,5×10,5 mm	133×21×11 mm	148×22×20 mm
Greutate (cu baterie, fără carcasă)	~ 10 g	~ 10 g	~ 14 g
Condiții de funcționare	Temperatură: 10 °C – 40 °C; umiditate relativă: 30% – 85%		
Condiții de depozitare	Temperatură: -10 °C – 60 °C; umiditate relativă: 25% – 90%		

SET TERMOMETRU
1. Termometru
2. Baterie
3. Instrucțiuni și card de garanție
4. Carcasă de protecție

UTILIZARE
Dispozitivul trebuie utilizat în conformitate cu standardele actuale, separat de deșeurile menajere.
Pentru utilizarea acestuia, este necesară contactarea organizațiilor speciale licențiate în vederea utilizării.

ÎNDEPLINIREA STANDARDELOR
Acest dispozitiv îndeplinește cerințele CE pentru echipamentele medicale 93/42/CEE Declarație de conformitate.

ÎNTREȚINERE
Se recomandă verificarea performanței la fiecare 2 ani sau după ce a fost renunțat.
Vă rugăm să contactați serviciul centru.

ⓘ **Notă:** Puteți verifica precizia dispozitivului chiar dvs. Turnați într-un vas (300-500 ml) apă caldă cu o temperatură cuprinsă între 36 și 41 °C. Introduceți două sau mai multe termometre, inclusiv cel pe care doriți să-l verificați și unul de referință.
Vârfurile de măsurare trebuie să fie la același nivel și 2-3 cm în apă. După 1-2 minute comparați cifrele. Diferența nu trebuie să fie mai mare sau mai mică de 0,1 °C.

GARANȚIE
Perioada de garanție este de 2 ani de la data achiziționării. Această garanție nu acoperă nicio deteriorare produsă de utilizarea necorespunzătoare, și nici bateria, capacul de protecție și ambalajul. Când un defect de fabricație este descoperit în perioada de garanție, dispozitivul defect va fi reparat sau, dacă repararea nu este posibilă, acesta va fi înlocuit cu altul.
Data de fabricație este indicată pe dispozitiv în numărul de serie SN: WWYYXXXXXX. Prima și a doua cifră (WW) sunt săptămâna producției, a treia și a patra (YY) sunt anul producției.

ⓘ *Producătorul poate modifica dispozitivele parțial sau complet, dacă este necesar, fără o notificare în prealabil.*

INFORMAȚII PRIVIND SIMBOLURILE
URMAȚI INSTRUCȚIUNILE ÎNAINTE DE UTILIZARE
IP22 NIVELUL DE PROTECȚIE ÎMPOTRIVA INFILTRAȚIILOR ÎN CARCASĂ: IP22 (Protejat împotriva penetrației corpurilor solide cu dimensiune mai mare de 12.5 mm. Protejat împotriva penetrației picăturilor de apă care cad vertical)
ELIMINARE PENTRU COLECTARE SEPARATĂ
CE 0044 MARCA CE
UDI IDENTIFICAREA UNICĂ A DISPOZITIVULUI
NUMELE PRODUCĂTORULUI
ECHIPAMENT TIP BF
REF NUMĂR ARTICOL
SN NUMĂR SERIE
10 °C – 40 °C OPERATION CONDITION Condiții de funcționare, temperatură
-10 °C – 60 °C STORAGE CONDITION Condiții de depozitare, temperatură
MD APARAT MEDICAL
EC REP REPREZENTANT CE

Ultima revizuire 2023-W48

B.Well Swiss AG
Bahnhofstr. 24, 9443 Widnau, Switzerland
www.bwell-swiss.ch

UK Інструкція з експлуатації

UA.TR.116

ВВЕДЕННЯ
Шановний покупець!
Поздоровляємо Вас із придбанням медичного електронного термометра компанії B.Well!
Дякуємо Вам за вибір нашої продукції.

ПЕРЕДБАЧЕНЕ ПРИЗНАЧЕННЯ
Термометри використовуються для вимірювання температури тіла такими способами: оральним, у пахвовій западині й ректальним.

ЗАПОБІЖНІ ЗАХОДИ
- Термометр призначений лише для вимірювання температури тіла.
- Необхідно витримувати мінімальний час вимірювання до звукового сигналу. Виключення не передбачені.
- Не допускайте використання термометра дітьми без контролю дорослих: деякі частини приладу досить малі й можуть бути проковтнутими.
- Не допускайте падіння термометра або його удару.
- Не згинайте наконечник приладу більш ніж на 45 градусів.
- Термометр не призначений для використання при температурі навколишнього середовища понад 60 °C. Кип'ятіння приладу ЗАБОРОНЕНО.
- Для очищення термометра використовуйте лише промислові дезінфікуючі засоби, які наведені в розділі «Очищення й дезінфекція».
- Утилізуйте батареї та електронні пристрої відповідно до місцевих постанов, а не з побутовими відходами.
- **При будь-яких обставинах, результат вимірювання температури ТІЛЬКИ для довідки. Перш ніж робити які-небудь медичні дії, проконсультуйтеся з лікарем.**

ЩО ОЗНАЧАЄ «НОРМАЛЬНА» ТЕМПЕРАТУРА?
Незважаючи на те, що прийнято вважати «нормальною» температурою показання 37,0˚С, показання вимірювання можуть варіювати від 36,1˚С до 37,2˚С і все ще вважатися «нормальними».
Варіації в температурі можна пояснити такими видами діяльності, як вправи, фізична активність і вживання їжі й напоїв. Ваша температура зранку нижче, ніж у другій половині дня. Інші варіації можуть бути пов'язані зі способом вимірювання температури: аксилярне (пахвове вимірювання), оральне (в ротовій порожнині) й ректальне (вимірювання у прямій кишці). Якщо температура під пахвою відповідає вищезазначеним характеристикам, то оральна температура, як правило, на 0,5˚С вище.

ХАРАКТЕРИСТИКИ ВАШОГО ЕЛЕКТРОННОГО ТЕРМОМЕТРА
WT-03 base WT-04 standard WT-06 flex

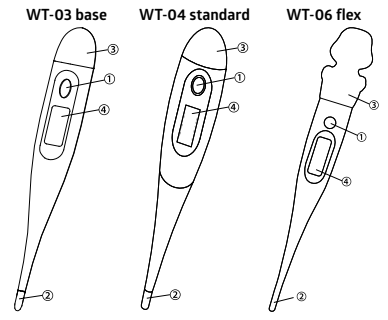

1. Кнопка ввімкнення/вимкнення
2. Вимірювальний датчик
3. Кришка батарейного відсіку
4. Вікно дисплею

ОЧИЩЕННЯ Й ДЕЗІНФЕКЦІЯ
1 метод. Протріть тканиною, змоченою в 70% ізопропіловому спирті.
2 метод. Промийте теплою мильною водою, потім протріть чистою вологою тканиною й дайте висохнути.
3 метод. Протріть вологою спиртовмісною серветкою (бажано серветкою для ін'єкцій).

ПІДГОТОВКА ВИРОБУ ДО РОБОТИ
Натисніть кнопку УВІМК/ВИМК для ввімкнення термометра. Пролунає звуковий сигнал, і на дисплеї протягом двох секунд будуть відображатися всі сегменти.
WT-03: Потім термометр покаже тестову температуру 36,5˚С.
WT-04 і WT-06: Потім термометр покаже результат останнього вимірювання, а після тестову температуру 37˚С протягом 1 секунди. Якщо температура навколишнього середовища <32,0˚С, ЖКД показує «Lo˚С».
WT-03: Якщо температура ≥42,0˚С, ЖКД показує «Hi˚С».
WT-04, WT-06: Якщо температура ≥43,0˚С, ЖКД показує «Hi˚С». Коли на дисплеї з'явиться знак ˚С, термометр готовий до використання.
WT-03: Щоб продивитися останнє вимірювання з пам'яті приладу, натисніть та утримуйте кнопку УВІМК/ВИМК протягом 2 секунд.
WT-04: натисніть кнопку «Вкл / викл» і утримуйте більше 2 секунд, щоб переключитися між ° С / ° F. При цьому буде відображатися встановлена одиниця виміру ° С або ° F, поки Ви не відпустите кнопку. Після цього на дисплеї надається Lo ° С або Lo ° F.

ПОРЯДОК РОБОТИ ВИРОБУ
- **Аксилярне вимірювання.**

Протріть пахвову западину сухим рушником і помістіть туди наконечник.

⚠ **Увага!** Сильне потовиділення у пахвовій западині може призвести до отримання невірних показників при вимірюванні температури аксилярним способом. Під час вимірювання температури тримайте руку щільно притиснутою до тіла (пахвова западина має бути закритою). Діапазон нормальної температури пахвової западини 35,2-36,8˚С.
З медичної точки зору аксилярне вимірювання не є високоточним методом вимірювання. Для отримання точного результату необхідний щільний контакт металевого датчика термометра з тілом. У випадку, коли щільний контакт із тілом не створюється у пахвовій западині, це призводить до того, що звуковий сигнал спрацьовує раніше й значення температури занижуються.

- **Оральне вимірювання.**

Помістіть наконечник під язик якомога ближче до дна язику (в під'язикову складку). Під час вимірювання температури тримайте рот закритим. Діапазон нормальної температури ротової порожнини 35,7-37,3˚С.

⚠ **Увага!** Вживання гарячих або холодних напоїв, куріння, виконання вправ або іншої діяльності може підвищити або знизити Вашу температуру. Тому перед тим, як проводити вимірювання, важливо розслабитися приблизно на 5 хвилин із закритим ротом.

- **Ректальне вимірювання.**

Скористайтесь розчинним у воді гігієнічним мастильним матеріалом; не використовуйте технічний вазелін.
Вставте наконечник у пряму кишку приблизно на 1 см.
Діапазон нормальної ректальної температури 36,2-37,7˚С.

Середній час вимірювання в залежності від методу

	WT-03	WT-04	WT-06
Аксилярне	2-3 хв.	50-60 сек	20 сек
Оральне	1 хв.	40-50 сек	10-15 сек
Ректальне	1 хв.	30-40 сек	6-10 сек

У разі аксилярного вимірювання в силу описаних вище особливостей цього методу для отримання точного результату може знадобитися більше часу. Коли температура незначно підвищується, термометр видає звуковий сигнал.

⚠ **Увага!** Звертаємо Вашу увагу, що звуковий сигнал не є сигналом для завершення вимірювання. Це означає, що Ваша температура підвищується, але підвищення незначне. Рекомендуємо утримувати термометр після сигналу ще протягом 30-60 секунд.

Визначення сигналів приладу:

	WT-03	WT-04	WT-06
Короткий	t ≥37,5˚С	t ≥37,8˚С	t ≥37,8˚С
Довгий	t <37,5˚С	t <37,8˚С	t <37,8˚С

Для того щоб збільшити життєвий цикл батареї, рекомендовано вимикати прилад після його використання коротким натисканням кнопки УВІМК/ВИМК. Якщо це не відбулося, то автоматичне вимкнення термометра відбувається приблизно через 10 хвилин.

ⓘ **ПРИМІТКА:** За нормами гігієни: не використовуйте для ректального вимірювання той же термометр, що ви використовували для пахвового або орального вимірювання. Уникайте вживання гарячих або холодних напоїв, виконання вправ, куріння або приймання ванної або душу безпосередньо перед вимірюванням.

ЗАГАЛЬНІ ЗАПОБІЖНІ ЗАХОДИ
- Дітям слід використовувати термометр лише під наглядом дорослої людини.
- Не ходіть, не бігайте й не розмовляйте під час вимірювання температури.
- Протирайте термометр до й після кожного використання.
- Зберігайте прилад у захисному футлярі, коли його не використовуєте.
- Не гризіть наконечник.
- Не зберігайте прилад у місці, де на нього можуть попасти прямі сонячні промені, у запиленому або вологому місці. Уникайте різких перепадів температур.
- Прикладайте зусиль, щоб не впускати термометр і берегти його від сильних ударів.
- Не намагайтесь розбирати прилад, лише для заміни батарейки.
- Якщо на дисплеї висвітилася «Err» й вимірювання не виконується, слід звернутися до сервісного центру.

ⓘ **ПРИМІТКА: Прилад може бути пошкоджений, якщо:**
- він використовується та/або зберігається поза встановленим діапазоном температури й вологості;
- термометр отримує механічні удари (падіння).

⚠ **Протипоказання:** Не виявлені.

ЗАМІНА ЕЛЕМЕНТА ЖИВЛЕННЯ (БАТАРЕЙКИ)
Якщо позначка ▬ або ▬ з'являється в нижньому правому кутку дисплея, то елемент живлення вашого цифрового термометра необхідно замінити.

Для заміни батарейки:
1. Відкрутіть гвинт, що фіксує кришку батарейного відсіку (лише для WT-06).
2. Зніміть кришку батарейного відсіку.
3. Замініть батарейку.
4. Закрийте кришку батарейного відсіку.

ⓘ **ПРИМІТКА:** Будь ласка, обов'язково приберіть батарейку якомога далі від маленьких дітей. Не зберігайте батарейку при високій температурі.

СПЕЦИФІКАЦІЇ

	WT-03	WT-04	WT-06
Діапазон вимірювання	32,0˚С–42,9˚С	32,0˚С–42,9˚С	32,0˚С–42,9˚С
Крок вимірювання	0,1 ˚С	0,1 ˚С	0,1 ˚С
Точність вимірювання й похибка	Похибка +/-0,1˚С для діапазону 35,5˚С- 42,0˚С Похибка +/-0,2˚С для діапазону нижче 35,5˚С й вище 42,0˚С		
Автоматичне відключення	10 хв. ± 2 хв.	8 хв. 40 сек ± 2 хв.	10 хв. ± 2 хв.
Елемент живлення	LR41 / SR41	LR41 / SR41	LR41 / SR41
Термін дії елемента живлення	Мінімум 1 рік	Мінімум 1 рік	Мінімум 1 рік
Розмір	128,1×18,5×10,5 мм	133×21×11 мм	148×22×20 мм
Вага (з батареєю, без футляра)	~ 10 г	~ 10 г	~ 14 г
Умови застосування	ТЕМПЕРАТУРА: 10˚С ~ 40˚С ВІДНОСНА ВОЛОГІСТЬ: 30% ~ 85%		
Умови зберігання	ТЕМПЕРАТУРА: 10˚С ~ 60˚С ВІДНОСНА ВОЛОГІСТЬ: 25% ~ 90%		

КОМПЛЕКТ ТЕРМОМЕТРА
1. Термометр
2. Елемент живлення (батарейка)
3. Інструкція
4. Захисний футляр

УТИЛІЗАЦІЯ
Прилад має бути утилізований відповідно до прийнятих норм і не викинутий разом із побутовими відходами.
Для утилізації приладу необхідно звертатися до спеціалізованих організацій, що мають дозвіл на проведення утилізації.

ВІДПОВІДНІСТЬ СТАНДАРТАМ
Цей прилад відповідає вимогам директиви ЄС про медичне обладнання 93/42/EEC.

ОБСЛУГОВУВАННЯ ПРИЛАДУ
Рекомендується перевіряти продуктивність кожні 2 роки або після того, як його кинули. Зверніться в сервіс центр.

ⓘ **ПРИМІТКА:** Точність приладу можна перевірити самостійно. Для цього наповніть посудину (300-500 мл) теплою водою від 36˚С до 41˚С. Опустіть у воду два або більше термометри – випробувані й еталонний, наприклад, ртутний. Чутливі елементи термометрів мають бути строго на одному рівні й утоплені у воду на 2-3 см. Через 1-2 хвилини порівняйте показання термометрів. Різниця показань температур не має перевищувати 0.1˚С.

ГАРАНТІЯ
Гарантійний термін експлуатації термометра складає 2 роки й вираховується з моменту придбання термометра. Ця гарантія не поширюється на будь-які пошкодження, викликані неправильною експлуатацією, а також на елементи живлення й упаковку термометра. При виявленні дефекту виробництва протягом гарантійного терміну несправний термометр буде відремонтований, а у випадку неможливості ремонту замінений безкоштовно.

Дата виготовлення вказана на приладі в серійному номері SN: WWYYXXXXXX. Перша і друга цифри (WW) – тиждень виробництва, третя і четверта (YY) – рік виробництва.

ⓘ Виробник залишає за собою право вносити повні або часткові зміни у продукцію без попереднього повідомлення й відповідно до виробничих вимог.

РОЗШИФРОВКА СИМВОЛІВ, ЗАСТОСОВУВАНИХ НА УПАКОВЦІ
ЗВЕРНІТЬСЯ ДО ІНСТРУКЦІЇ З ЕКСПЛУАТАЦІЇ
IP22 IP22 ЗАХИСТ ВІД ПРОНИКНЕННЯ ВОДИ
НЕ ВИКИДАТИ РАЗОМ ІЗ ПОБУТОВИМ МУСОРОМ!
CE 0044 СЕРТИФІКАЦІЯ
UDI УНІКАЛЬНИЙ ІДЕНТИФІКАТОР ПРИСТРОЮ
ВИРОБНИК
ВИРІБ ТИПУ
REF МОДЕЛЬ
SN СЕРІЙНИЙ НОМЕР
10 °C – 40 °C OPERATION CONDITION ОБМЕЖЕННЯ ЗА ТЕМПЕРАТУРОЮ ЗАСТОСУВАННЯ
-10 °C – 60 °C STORAGE CONDITION ОБМЕЖЕННЯ ЗА ТЕМПЕРАТУРОЮ ЗБЕРІГАННЯ
MD МЕДИЧНИЙ ПРИЛАД
EC REP ПРЕДСТАВНИК ЄС

Дата останнього перегляду інструкції із застосування: 11.2023

B.Well Swiss AG, Bahnhofstr. 24, 9443 Widnau, Switzerland
«Бі. Велл Свісс АГ», Банхофштрассе 24, 9443 Віднау,

MN Ашиглах заавар

ТАНИЛЦУУЛГА

Хүндэт худалдан авагчаа!
B.Well компанийн эрүүл мэндийн цахилгаан халууны шилийг худалдан авсан танд баяр хүргэе! Манай бүтээгдэхүүнийг сонгосон танд талархаж байна.

УРЬДААС ЗАСАН ЗОРИУЛАЛТ:

- Халууны шил нь зөвхөн хүний биеийн хэмийг хэмжихэд зориулагдсан.
- Дуут дохио өгтөл хамгийн бага хугацаанд барьж хэмжих шаардлагатай. Онцгой нөхцөл байж болохгүй.
- Насанд хүрэгчдийн хяналтгүйгээр хүүхэд халууны шил ашиглаж болохгүй: багажны зарим хэсгүүд хангалттай жижиг хэсгүүдтэй ба түүнийг залгих магадлалтай.
- Халууны шилийг цохих эсвэл унагаж болохгүй.
- Багажны үзүүрийг 45 хэмээс илүүтэйгээр нугалж болохгүй.
- Орчны хэм 60 °C-с илүү байгаа нөхцөлд халууны шилийг ашиглаж болохгүй. Багажийг буцалгахыг ХОРИГЛОНО.
- Халууны шилийг цэвэрлэхийн тулд зөвхөн "Цэвэрлэгээ ба ариутгал" хэсэгт заасан үйлдвэрийн ариутгалын бодис ашиглана.
- Батерей болон цахилгаан хэрэгслийг тухайн орон нутгийн тушаал зааврын дагуу устгалд оруулах ба ахуйн хаягдалтай хамт хаяж болохгүй.
- **Ямар ч тохиолдолд температур хэмжсэн үр дүн нь ЗӨВХӨН лавлагааны зориулалттай. Эмчилгээний ямар нэг үйлдэл хийхийн өмнө эмчтэйгээ зөвлөлдөнө үү.**

БИЕИЙН "ХЭВИЙН" ХЭМ ГЭЖ ЮУ ВЭ?

Биеийн "хэвийн" хэм гэж 37.0˚C үзүүлэлтийг хэлдэг ч хэмжилтийн хэмжилт нь 36.1˚C-с 37.2˚C хооронд хэлбэлзэж болох ба үүнийг мөн "хэвийн" гэж үзнэ. Биеийн хэмийн хэлбэлзлийг дасгал, биеийн хүчний ажил болон хоол үнд хэрэглэх зэрэг үйл ажиллагаагаар тайлбарлаж болно.
Таны биеийн хэм нь өдрийн хоёр дугаар хагастай харьцуулахад өглөөд бага байдаг. Бүсад хэлбэлзэл нь биеийн хэмийг хэмжих аргатай холбоотой байж болно: суганы хонхрын (суганы хэмжилт), амны (амны хөндийд) ба шулуун гэдэсний (шулуун гэдсэнд хэмжилт хийх). Хэрвээ суганы хэм нь дээр заасан шинж чанарт нийцэж байвал амны хэм нь 0.5˚C-р дээш байдаг.

ТАНЫ ЦАХИЛГААН ХАЛУУНЫ ШИЛНИЙ ШИНЖ ЧАНАРУУД

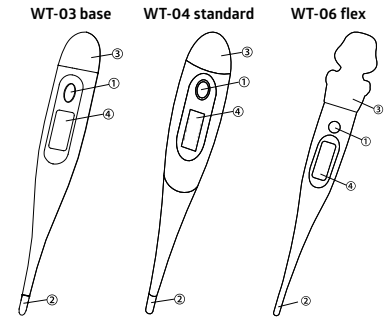

1. АСААХ/УНТРААХ товчлуур
2. Хэмжилт хийх мэдрэгч
3. Батерейн тасалгааны таг
4. Дэлгэцийн цонх

ЦЭВЭРЛЭГЭЭ БА АРИУТГАЛ

АРГА 1. 70% изопропилийн спирт шингээсэн даавуугаар арчина.
АРГА 2. Савантай бүлээн усаар угааж чийгтэй цэвэр алчуураар арчиж хатаана.
АРГА 3. Спирт агуулсан нойтон салфеткаар арчина (тарилгад зориулсан салфетка байвал сайн).

БҮТЭЭГДЭХҮҮНИЙГ АЖИЛД БЭЛТГЭХ НЬ

АСААХ/УНТРААХ товчлуурыг дарж халууны шилийг асаана. Дуут дохио өгөх ба хоёр секундийн хугацаанд дэлгэцэн дээр бүх сегмент гарч ирнэ.
WT-03: Дараа нь халууны шил туршилтын хэм болох 36.5˚C-г заана.
WT-04, WT-06: Дараа нь сүүлийн хэмжилтийн үр дүнг харуулах ба түүний дараа туршилтын хэм болох 37˚C-г нэг секунд харуулна. Хэрвээ орчны тойрны хэм <32.0˚C байвал шингэн болор дэлгэц "Lo˚C." гэж заана.
WT-03: Хэрвээ хэм ≥42,0˚C байвал шингэн болор дэлгэц "Hi˚C" гэж заана.
WT-04, WT-06: Хэрвээ хэм ≥43,0˚C байвал шингэн болор дэлгэц "Hi˚C" гэж заана. Дэлгэцэн дээр ˚C тэмдэг гарч тохиолдолд халууны шилийг ашиглахад бэлэн болсон гэсэн үг.
WT-03: Хэрэгслийн санах ойгоос хамгийн сүүлийн хэмжилтийг харах бол АСААХ/УНТРААХ товчлуур дээр хоёр секундийн турш дарна.
WT-04: °C/°F хооронд шилжихийн тулд ON/OFF товчийг 2 секунд дар. Товчийг дарахаа болих хүртэл дэлгэц дээр тохируулах нэгж °C эсвэл °F гарч ирнэ. Дараа нь дэлгэц дээр Lo °C эсвэл Lo°F гарч ирнэ

БҮТЭЭГДЭХҮҮНИЙ АЖИЛЛАХ ДҮРЭМ

- **Суганы хонхроор хэмжих нь**.

Суганы хонхрыг хуурай алчуураар арчиж үзүүр хэсгийг байршуулна.

⚠ **АНХААР!** Суганы хонхроор биеийн хэмийг хэмжих үед суганы хонхроос хөлс хучтэй ялгарах нь буруу хэмжилтэд хүргэж болно. Хэмжилт хийх үедээ гарыг биед наалдуулж барина (суганы хонхор нь хаалттай байх ёстой). Суганы хонхрын хэвийн хэмийн үзүүлэлт нь 35,2-36,8˚C хооронд байна. Эрүүл мэндийн зүгээс суганы хонхроор хэмжих нь хамгийн оновчтой хэмжилтийн аргад тооцогддоггүй. Оновчтой үр дүнг харахын тулд халууны шилний металл мэдрэгч нь биед сайн наалдсан байх ёстой. Суганы хонхорт сайн наалдаагүй тохиолдолд дуут дохио тууллж дуугарч биеийн хэмийн заалт бүурах нөхцөл бүрддэг.

- **Амны хөндийгөөр хэмжих.**

Халууны шилний үзүүрийг хэлний доор аль болох гүнд байрлуулна (хэлний доорх нугалаанд). Биеийн хэмийг хэмжих үед амаа хаасан байна. Амны хөндийн хэвийн хэмийн үзүүлэлт нь 35,7-37,3˚C хооронд байна.

⚠ **Анхаарлаа!** хандуулна уу: Халуун эсвэл хүйтэн ундаа залгих, тамхи татах, дасгал хийх эсвэл бүсад үйл ажиллагаа нь Таны биеийн хэмийг өсгөх эсвэл бууруулах магадлалтай. Тийм учраас хэмжилтийг хийхийн өмнө ойролцоогоор 5 минутын хугацаанд амаа хааж тайвшрах хэрэгтэй.

- **Шулуун гэдэсний хэмжилт.**

Эрүүл ахуйн тосолгооны материал, техникийн вазелин ашиглаж болохгүй. Халууны шилний үзүүрийг хэлний доор аль болох гүнд байрлуулна (хэлний доорх нугалаанд). Биеийн хэмийг хэмжих үед амаа хаасан байна. Амны хөндийн хэвийн хэмийн үзүүлэлт нь 35,7-37,3˚C хооронд байна.

⚠ **Анхаарлаа!** хандуулна уу: Халуун эсвэл хүйтэн ундаа залгих, тамхи татах, дасгал хийх эсвэл бүсад үйл ажиллагаа нь Таны биеийн хэмийг өсгөх эсвэл бууруулах магадлалтай. Тийм учраас хэмжилтийг хийхийн өмнө ойролцоогоор 5 минутын хугацаанд амаа хааж тайвшрах хэрэгтэй.

- **Шулуун гэдсэний хэмжилт.**

Эрүүл ахуйн тосолгооны материал, техникийн вазелин ашиглаж болохгүй. Халууны шилний үзүүрийг хэлний доор аль болох гүнд байрлуулна (хэлний доорх нугалаанд). Биеийн хэмийг хэмжих үед амаа хаасан байна. Амны хөндийн хэвийн хэмийн үзүүлэлт нь 35,7-37,3˚C хооронд байна.

⚠ **Анхаарлаа!** хандуулна уу: Халуун эсвэл хүйтэн ундаа залгих, тамхи татах, дасгал хийх эсвэл бүсад үйл ажиллагаа нь Таны биеийн хэмийг өсгөх эсвэл бууруулах магадлалтай. Тийм учраас хэмжилтийг хийхийн өмнө ойролцоогоор 5 минутын хугацаанд амаа хааж тайвшрах хэрэгтэй.

- **Шулуун гэдсэний хэмжилт.**

Эрүүл ахуйн тосолгооны материал, техникийн вазелин ашиглаж болохгүй. Халууны шилний үзүүрийг шулуун гэдсэнд ойролцоогоор 1 см-т байршуулна. Шулуун гэдэсний хэвийн хэм 36,2-37,7˚C хооронд байна.

Ашиглаж байгаа аргаас шалтгаалан хэмжилт хийх хугацаа ялгаатай байна.

	WT-03	WT-04	WT-06
Суганы хонхроор хэмжих нь	2-3 мин	50-60 сек	20 сек
Амны хөндийгөөр хэмжих нь	1 мин	40-50 сек	10-15 сек
Шулуун гэдсээр хэмжих нь	1 мин	30-40 сек	6-10 сек

Суганы хонхроор хэмжих нөхцөлд энэхүү аргын дээр заасан онцлогийн хүчээр оновчтой үр дүнд хүрэхийн тулд илүү урт хугацаа шаардаж магадгүй. Бага хэмжээгээр биеийн хэм өсөх тохиолдолд халууны шил нь дуут дохио өгдөг.

⚠ Дуут дохио нь хэмжилтийг дуусгах дохио биш гэдгийг та анхаарна уу. Энэ нь Таны биеийн хэм өсч ба гэхдээ бага хэмжээгээр гэсэн утгатай. Дуут дохио дуугарсны дараа 30-60 секунд халууны шилийг байлгахыг зөвлөж байна.

Хэрэгслийн дуут дохиог таних нь:

	WT-03	WT-04	WT-06
Богино	t ≥ 37,5˚C	t ≥ 37,8˚C	t ≥ 37,8˚C
Урт	t <37,5˚C	t <37,8˚C	t <37,8˚C

Батерейн ашиглагдах хугацаг уртасгахын тулд хэрэгслийг ашиглаж дууссаны дараа АСААХ/УНТРААХ товчлуурыг богино хугацаагаар дарж унтрааж байхыг зөвлөж байна. Хэрвээ унтраагаагүй бол халууны шилний автомат унтраалга нь ойролцоогоор 10 минутын дараа хэрэгждэг.

ⓘ **ТАЙЛБАР:** Эрүүл ахуйн хэм хэмжээний дагуу: Суганы хонхроор болон амны хөндийгөөр хэмжиж байсан халууны шилийг шулуун гэдсээр хэмжихдээ ашиглаж болохгүй. Халуун эсвэл хүйтэн ундаа уух, дасгал хийх, тамхи татах эсвэл усанд орохыг хэмжилт хийхийн өмнө хийж болохгүй.

АЮУЛГҮЙ БАЙДЛЫН НИЙТЛЭГ АРГА ХЭМЖЭЭНҮҮД

- Хүүхдүүд халууны шилийг зөвхөн насан хүрэгчдийн хяналтын дор хэрэглэж болно.
- Биеийн хэмийг хэмжиж байх үед алхах, гүйх, ярихыг хориглоно.
- Халууны шилийг хэрэглэсний дараа болон өмнө заавал арчаарай.
- Хэрэгслийг ашиглахгүй үедээ хамгаалалтын гэрт хийж хадгална.
- Халууны шилний үзүүрийг шүдээрээ хэмлэж болохгүй.
- Хэрэгслийг шүүд нарны тусгалтай, тоостой эсвэл чийгтэй газар хадгалж болохгүй. Биеийн хэмийн огцом уналтаас зайлсхийнэ үү.
- Халууны шилийг унагахгүй, хүчтэй цохилтод өртүүлэхгүй байхыг хичээгээрэй.
- Хэрэгслийг батерей солихоос өөр зорилгоор задлах гэж оролдох хэрэггүй.
- Хэрвээ дэлгэц дээр "Err" гэж гарч хэмжилт хийгдэхгүй байвал засвар үйлчилгээний газарт хандана уу.

ⓘ **ТАЙЛБАР:** Хэрэгсэл нь дараах тохиолдолд гэмтсэн байж болно, хэрвээ:
- хэрэгслийг дулаан болон чийгийн заасан хэмжээнд хадгалаагүй болон/эсвэл хадгалаагүй;
- халууны шил нь механик цохилтуудыг (унагасан) авсан.

⚠ **ХОРИГЛОХ ЗААЛТ:** Илрээгүй.

ТЭЖЭЭЛИЙН ЭЛЕМЕНТ (БАТЕРЕЙ) СОЛИХ

Хэрвээ эсвэл гэсэн тэмдэг дэлгэцийн баруун доод буланд гарч ирвэл таны тоон халууны шилний тэжээлийн элементийг солих хэрэгтэй болсон байна.

Батерейг солихын тулд:

1. Батерейн тасалгааны тагийг тохируулж байдаг боолтыг суллана (зөвхөн WT-06 хувьд).
2. Батерейн тасалгааны тагийг нээнэ.
3. Батерейн солино.
4. Батерейн тасалгааны тагийг таглана

ⓘ **ТАЙЛБАР:** Батерейг бага насны хүүхдүүдээс хол байлгахыг хүсье. Батерейг өндөр хэмд хадгалж болохгүй.

ОНЦЛОХ ҮЗҮҮЛЭЛТ

	WT-03	WT-04	WT-06
Хэмжих хүрээ	32,0 ˚C – 42,9 ˚C	32,0 ˚C – 42,9 ˚C	32,0 ˚C – 42,9 ˚C
Хэмжих алхам	0,1 ˚C	0,1 ˚C	0,1 ˚C
Хэмжилтийн оновчтой байдал ба алдаа	Алдаа- 35,5˚C-42,0˚C хүрээнд +/-0,1˚C Алдаа- 35,5˚C-с доош болон 42,0˚C-с дээш байхад +/-0,2˚C		
Автомат унтраалга	10 мин ± 2 мин	8 мин 40 сек ± 2 мин	10 мин ± 2 мин
Тэжээлийн элемент	LR41 / SR41	LR41 / SR41	LR41 / SR41
Тэжээлийн элементийн хүчинтэй хугацаа	Хамгийн багадаа 1 жил	Хамгийн багадаа 1 жил	Хамгийн багадаа 1 жил
Хэмжээ	128,1×18,5×10,5 мм	133×21×11 мм	148×22×20 мм
Жин (батерейн хамт, гэргүйгээр)	~ 10 гр	~ 10 гр	~ 14 гр
Ажиллуулах нөхцөл	Дулааны хэм: 10˚C ~ 40˚C Харьцангуй чийгшил: 30% ~ 85%		
Хадгалах нөхцөл	Дулааны хэм: 10˚C ~ 60˚C Харьцангуй чийгшил: 25% ~ 90%		

ХАЛУУНЫ ШИЛНИЙ БҮРДЭЛ ХЭСЭГ

1. Халууны шил
2. Тэжээлийн элемент (батерей)
3. Заавар
4. Хамгаалах гэр

УСТГАЛ

Хэрэгслийг хүлээн зөвшөөрөгдсөн арга хэмжээний дагуу устгах ба бүсад ахуйн цахилгаан хэрэгсэлтэй хамт хаяж болохгүй. Хэрэгслийг устгахын тулд үстгал хийх зөвшөөрөх бүхий тусгай байгууллагад хандана.

СТАНДАРТЫН НИЙЦЭЛ

Энэхүү хэрэгсэл нь 93/42 ЕЕС тоот эрүүл мэндийн багаж хэрэгслийн тухай Европын Холбооны шаардлагад нийцсэн.

ХЭРЭГСЭЛИЙН ЗАСВАР

Гүйцэтгэл бүрийг шалгаж байхыг зөвлөж байна 2 жилийн дараа эсвэл түүнийг хаяснаас хойш. Үйлчилгээтэй холбоо барианд төв.

ⓘ **ТАЙЛБАР:** Хэрэгслийн оновчтой байдлыг бие даан шалгаж болно. Үүний тулд саванд (300-500 мл) 36˚C-с 41˚C хүртэл хэмийн бүлээн ус хийнэ. Хоёр болон түүнээс дээш тооны халууны шилийг (туршигдаж байгаа, стандартын, жишээ нь мөнгөн усны) усанд хийнэ. Халууны шилний мэдрэмтгий элементүүд нь зөвхөн нэг түвшинд байх ба 2-3 см-т усан доор байх ёстой. 1-2 минутын дараа халууны шилний үзүүлэлтийг харьцуулан үзнэ. Дулааны хэмийн үзүүлэлтийн ялгаа нь 0.1˚C-с дээш байж болохгүй.

БАТАЛГАА

Халууны шилийг ашиглах баталгаат хугацаа нь 2 жил байх ба халууны шилийг худалдан авснаас хойш тооцож эхэлнэ. Энэхүү баталгаа нь буруу ашигласнаас үүдсэн аливаа гэмтэл эвдрэлд хамаарахгүй ба тэжээлийн элемент болон халууны шилний баглаа боодолд хамаарахгүй. Баталгаат хугацаанд үйлдвэрийн гэмтэл согог илэрсэн бол гэмтэлтэй халууны шилийг засварлах ба засварлах боломжгүй тохиолдолд шинээр солино.

Үйлдвэрлэсэн огноог төхөөрөмж дээр серийн дугаар SN: WWYYXXXXXX-д заажээ.
Эхний болон хоёр дахь цифрүүд (WW) нь үйлдвэрлэлийн долоо хоног, гурав ба дөрөв дэх (YY) нь үйлдвэрлэлийн жил юм.

ⓘ Үйлдвэрлэлийн шаардлагын дагуу урьдчилан мэдэгдэлгүйгээр бүтээгдэхүүнд бүтэн болон хэсэгчилсэн өөрчлөлтийг хийх эрхийг үйлдвэрлэгч эдэлнэ.

БАГЛААН ДЭЭР АШИГЛАСАН ТЭМДЭГЛЭГЭЭНИЙ ТАЙЛБАР

АШИГЛАХ ЗААВРЫГ ХАРНА УУ
IP22 ХАМГААЛСАН ХАМГААЛАЛТ
АХУЙН ЦАХИЛГААН ХЭРЭГСЭЛТЭЙ ХАМТ ХАЯЖ БОЛОХГҮЙ
ГЭРЧИЛГЭЭ CE 0044
UDI ӨВӨРМӨЦ ТӨХӨӨРӨМЖИЙН ТАНИХ ТЭМДЭГ
ҮЙЛДВЭРЛЭГЧ
ВF ТӨРЛИЙН БҮТЭЭГДЭХҮҮН
REF ЗАГВАР
SN СЕРИЙН ДУГААР
10 °C – 40 °C OPERATION CONDITION АШИГЛАХ ДУЛААНЫ ХЭМИЙН ХЯЗГААРЛАЛТ
-10 °C – 60 °C STORAGE CONDITION ХАДГАЛАХ ДУЛААНЫ ХЭМИЙН ХЯЗГААРЛАЛТ
MD ЭМНЭЛЭГИЙН ТӨХӨӨРӨМЖ
EC REP ЕС-ИЙН ТӨЛӨӨЛӨГЧ

Сүүлчийн хувилбар 2023-W48

B.Well Swiss AG
Bahnhofstr. 24, 9443 Widnau, Switzerland
www.bwell-swiss.ch

BG Инструкция за експлоатация

ВЪВЕДЕНИЕ

Уважаеми потребители!
Поздравяваме Ви за закупуването на медицинския електронен термометър на компания B.Well!

ПРЕДНАЗНАЧЕНИЕ

Термометрите са предназначени за измерване на температурата на човека орално, аксиларно и ректално.

ПРЕДПАЗНИ МЕРКИ

- Термометърът може да се използва само за измерване температурата на човешкото тяло!
- Минималното време за измерване до поява на звуков сигнал задължително трябва да се спазва!
- Погрижете се децата да не могат да използват уреда без надзора на възрастни, тъй като някои от частите му са дребни и могат да бъдат погълнати.
- Пазете уреда от удари и падане!
- Избягвайте огъване на накрайника на повече от 45°!
- Избягвайте повишаване на температурата на околната среда до повече от 60° С. НИКОГА не подлагайте термометъра на изваряване!
- За почистване на уреда използвайте само предлагани в търговската мрежа средства за дезинфекция, изброени в раздел „Почистване и дезинфекция".
- Батериите и електронните уреди трябва да се изхвърлят в съответствие с приетите норми и да не се изхвърлят заедно с битови отпадъци.
- **При всякакви обстоятелства стойността на измерената температура служи ЕДИНСТВЕНО за справка. Преди да предприемете каквито и да било медицински действия, моля, консултирайте се с Вашия лекар.**

КАКВО ОЗНАЧАВА «НОРМАЛНА» ТЕМПЕРАТУРА?

Независимо от това, че е прието за «нормална» температура да се счита стойността 37,0°С, показанията на измерванията могат да варират от 36,1°С до 37,2°С и все още да се считат за «нормални». Варирането на температурата може да се обясни с такива дейности като упражнения, физическа активност и употреба на храни и напитки. Вашата температура сутрин е по-ниска, отколкото във втората половина на деня. Другите варианти могат да бъдат свързани с начина на измерване на температурата: аксиларно (измерване под мишницата), орално (в устната кухина) и ректално (измерване в правото черво). Ако температурата под мишницата отговаря на гореописаните характеристики, то оралната температура като правило е по-висока с 0,5°С.

ХАРАКТЕРИСТИКИ НА ВАШИЯ ЕЛЕКТРОНЕН ТЕРМОМЕТЪР

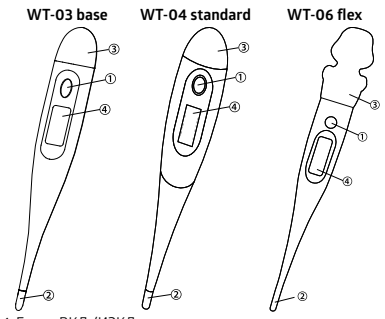

1. Бутон ВКЛ./ИЗКЛ.
2. Измервателен датчик
3. Капак на сектора за батерии
4. Прозорец на дисплея (течнокристален дисплей (ткд)

ПОЧИСТВАНЕ И ДЕЗИНФЕКЦИЯ

Начин 1. Избършете с плат, намокрен в 70% изопропилов алкохол.
Начин 2. Измийте с топла сапунена вода, след което избършете с чист влажен плат и оставете да изсъхне.
Начин 3. Избършете с влажна, съдържаща алкохол, кърпа (желателно кърпа за инжекции).

ПОДГОТОВКА НА ПРОДУКТА ЗА РАБОТА

Натиснете бутона ВКЛ./ИЗКЛ., за да включите термометъра. Ще се чуе звуков сигнал и на дисплея в продължение на две секунди ще се показват всички сегменти.
За WT-03: След това термометърът ще покаже тестовата температура 36,5°С.
За WT-04 и WT-06: След това термометърът ще покаже резултата от последното измерване, а след това тестовата температура 37°С в продължение на 1 секунда. Ако температурата на околната среда е <32,0°С, то ТКД показва «Lo °С».
За WT-03: Ако температурата е ≥42,0°С, то ТКД показва «Hi °С».
За WT-04, WT-06: Ако температурата е ≥43,0°С, то ТКД показва «Hi °С». Когато на дисплея се появи знак °С, термометърът е готов за използване.
За WT-03: За да видите последното измерване в паметта на уреда, натиснете и задържте бутона ВКЛ./ИЗКЛ. в продължение на 2 секунди.
WT-04: Натиснете бутона „ВКЛ./ИЗКЛ." в продължение на повече от 2 секунди, за да превключите от °С на °F, и обратно. До освобождаването на бутона, на дисплея ще бъде изписана избраната мерна единица — °С или °F. След това на дисплея ще се изпише „Lo °С" или „Lo °F".

НАЧИН НА РАБОТА НА ПРОДУКТА

- **Аксиларно измерване:** подсушете подмишницата със суха кърпа и поставете там накрайника.

⚠ **Внимание!** Силното изпотяване под мишниците може да доведе до получаване на неверни показания при измерване на температурата аксиларно. По време на измерване на температурата дръжте ръката плътно прилепнала към тялото (подмишницата трябва да бъде затворена). Диапазонът на нормалната температура на подмишницата е 35,2-36,8°С. От медицинска гледна точка аксиларното измерване не е много точен начин на измерване. За получаване на точен резултат е задължителен плътният контакт на металния датчик на термометъра с тялото. Когато в подмишницата липсва плътен контакт с тялото, се получава така, че звуковият сигнал се задейства по-рано и показанията на температурата се занижават.

- **Орално измерване:** поставете накрайника под езика, колкото може по-близо до дъното на езика (в подезичната гънка). Дръжте устата си затворена по време на измерване на температурата. Диапазонът на нормалната температура на устната кухина е 35,7-37,3°С.

⚠ **Обърнете внимание:** Поглъщането на топли или студени напитки, пушенето, упражненията или друг вид дейност може да повиши или понижи Вашата температура. Затова е важно да се отпуснете за около 5 минути със затворена уста преди извършване на измерването.

- **Ректално измерване:** намажете накрайника с разтворим във вода хигиеничен смазочен материал; не използвайте технически вазелин. Поставете накрайника в правото черво приблизително 1 см. Диапазонът на нормалната ректална температура е 36,2-37,7°С.

Средно време за измерване в зависимост от начина

	WT-03	WT-04	WT-06
Аксиларно	2-3 мин.	50-60 сек.	20 сек.
Орално	1 мин.	40-50 сек.	10-15 сек.
Ректално	1 мин.	30-40 сек.	6-10 сек.

При аксиларното измерване поради по-горе описаните особености на този начин за получаване на точен резултат може да е необходимо по-продължително време. Когато температурата се повишава незначително, термометърът издава звуков сигнал.

⚠ **Внимание!** Бихме искали да обърнете внимание, че звуковият сигнал не е сигнал за завършване на измерването. Това означава, че Вашата температура се повишава, но незначително. Препоръчваме да задържите термометъра след сигнала още 30-60 секунди.

Определение на звуковите сигнали на уреда:

	WT-03	WT-04	WT-06
Кратък	При t ≥37,5°С	При t ≥37,8°С	При t ≥37,8°С
Дълъг	При t <37,5°С	При t <37,8°С	При t <37,8°С

За да увеличите жизнения цикъл на батерията, се препоръчва да изключвате уреда след неговото използване с кратко натискане на бутона ВКЛ./ИЗКЛ. Ако това не последва, то термометърът автоматично се изключва приблизително след 10 минути.

ⓘ **ЗАБЕЛЕЖКА:** Относно хигиенните норми: не използвайте за ректално измерване същия термометър, който сте използвали под мишницата или за орално измерване. Избягвайте употребата на топли или студени напитки, физическите упражнения, пушенето или вземането на вана или душ непосредствено преди измерването.

ОБЩИ ПРЕДПАЗНИ МЕРКИ

- Децата могат да използват термометъра само под надзор на възрастен.
- Не ходете, не тичайте и не говорете по време на измерване на температурата.
- Избърсвайте термометъра преди и след всяко използване.
- Съхранявайте уреда в предпазен калъф, когато не го използвате.
- Не гризете накрайника.
- Не съхранявайте уреда на място, където той може да бъде изложен на пряка слънчева светлина, на прашно или влажно място. Избягвайте резки температурни колебания.
- Опитайте се да не изтървате термометъра и не го подлагайте на силни удари. Не се опитвайте да разглобявате уреда, освен при смяна на батерията.
- Ако на дисплея свети «Err» и измерването не се извършва, обърнете се към сервизния център.

ⓘ **ЗАБЕЛЕЖКА: Уредът може да се повреди, ако:**
- се използва и/или съхранява извън установения диапазон на температурата и влажността;
- термометърът е подложен на механични удари (падане).

⚠ **Противопоказания:** Не са установени.

СМЯНА НА ЗАХРАНВАЩИЯ ЕЛЕМЕНТ (БАТЕРИЯТА)

Ако символът или се появява в долния десен ъгъл на дисплея, то захранващият елемент на вашия цифров термометър трябва да бъде сменен.

За смяна на батерията:

1. Отвийте винта, фиксиращ капака на сектора за батерии (само за WT-06)
2. Премахнете капака на сектора за батерии
3. Сменете батерията
4. Поставете капака на сектора за батерии

ⓘ **ЗАБЕЛЕЖКА:** Моля, задължително съхранявайте батерията далеч от малки деца. Не я съхранявайте при висока температура.

СПЕЦИФИКАЦИИ

	WT-03	WT-04	WT-06
Диапазон на измерване	32,0 °С - 42,9 °С	32,0 °С - 42,9 °С	32,0 °С - 42,9 °С
Стъпка на измерване	0,1 °С	0,1 °С	0,1 °С
Точност на измерване и погрешност	Погрешност ±0,1°С за диапазона от 35,5°С-39,0°С Погрешност ±0,2°С за диапазон под 35,5°С и над 42,0°С		
Автоматично изключване	10 мин. ±2 мин.	8 мин. 40 сек. ±2 мин.	10 мин. ±2 мин.
Захранващ елемент	LR41 / SR41	LR41 / SR41	LR41 / SR41
Срок на действие на захранващия елемент	Минимум 1 година	Минимум 1 година	Минимум 1 година
Размер	128,1×18,5×10,5 мм	133×21×11 мм	148×22×20 мм
Тегло (на батерия, без случай)	~ 10 g	~ 10 g	~ 14 g
Условия за използване	Температура: 10°С ~ 40°С. Относителна влажност: 30% ~ 85%		
Условия за съхранение	Температура: -10°С ~ 60°С. Относителна влажност: 25% ~ 90%		

КОМПЛЕКТ НА ТЕРМОМЕТЪРА

1. Термометър
2. Захранващ елемент (батерия)
3. Инструкция и гаранционен талон
4. Предпазен калъф

РЕЦИКЛИРАНЕ

Уредът трябва да се рециклира съгласно приетите норми и да не се изхвърля заедно с битовите отпадъци. За рециклиране на уреда обърнете се към специализирани организации, притежаващи разрешение за извършване на рециклиране.

СЪОТВЕТСТВИЕ НА СТАНДАРТИТЕ

Този уред отговаря на изискванията на директивата на ЕС за медицинско оборудване 93/42/ЕЕС.
Декларация за съответствие.

ПОДДРЪЖКА НА УРЕДА

Препоръчително е да проверявате ефективността всеки 2 години или след като е отпаднал. Контактна служба център.

ⓘ **ЗАБЕЛЕЖКА:** Точността на уреда може да се провери самостоятелно. За тази цел напълнете съд (300-500 мл) с топла вода от 36°С до 41°С. Поставете във водата два или повече термометъра – изпитвани и еталонен, например живачен.
Чувствителните елементи на термометрите трябва да са на едно ниво и да са потопени във вода 2-3 см. След 1-2 минути сравнете показанията на термометрите.
Разликата в показанията на температурите не трябва да надвишава 0.1°С.

ГАРАНЦИЯ

Гаранционният срок на експлоатацията на термометъра е 2 години и се изчислява от момента на придобиване на термометъра. Гаранцията не обхваща каквито и да било повреди, предизвикани от неправилната експлоатация, а също така захранващите елементи и опаковката на термометъра. При установяване на производствен дефект по време на гаранционния срок неизправният термометър ще бъде ремонтиран, а при невъзможност – безплатно сменен.

Датата на производство е посочена на устройството в серийния номер SN: WWYYXXXXXX. Първата и втората цифри (WW) са седмицата на производство, третата и четвъртата (YY) са годината на производство..

ⓘ *Производителят си запазва правото да извършва пълни или частични промени в продукцията без предварително уведомяване и в съответствие с производствените изисквания.*

РАЗШИФРОВАНЕ НА СИМВОЛИТЕ

ОБЪРНЕТЕ СЕ КЪМ ИНСТРУКЦИЯТА ЗА ЕКСПЛОАТАЦИЯ
IP22 IP22 ЧЕРУПКА СТЕПЕН ЗАЩИТАВАЙКИ
ДА НЕ СЕ ИЗХВЪРЛЯ ЗАЕДНО С БИТОВИ ОТПАДЪЦИ
СЕРТИФИКАЦИЯ CE 0044
UDI УНИКАЛНА ИДЕНТИФИКАЦИЯ НА УСТРОЙСТВОТО
ПРОИЗВОДИТЕЛ
ПРОДУКТ ТИП BF
REF МОДЕЛ
SN СЕРИЕН НОМЕР
10 °C – 40 °C OPERATION CONDITION Ограничение на температурата за използване
-10 °C – 60 °C STORAGE CONDITION Ограничение на температурата за съхранение
MD МЕДИЦИНСКО ИЗДЕЛИЕ
EC REP ПРЕДСТАВИТЕЛ НА ЕО

Последна редакция 2023-W48

Вносител за България –
Вега 96 ЕООД, Хасково, бул.Освобождение 111,
тел.0035938651173, моб.00359895795920
www.bwell-swiss.ch

RU Инструкция по эксплуатации

Уважаемый покупатель!
Поздравляем Вас с покупкой медицинского электронного термометра компании B.Well!
Благодарим Вас за выбор нашей продукции.

НАЗНАЧЕНИЕ

Термометры предназначены для измерений оральным, аксилярным и ректальным способами.

МЕРЫ ПРЕДОСТОРОЖНОСТИ

- Термометр можно использовать только для измерения температуры тела!
- Минимальное время измерения до звукового сигнала должно соблюдаться без исключения!
- Убедитесь, что дети не используют термометр без присмотра; некоторые части термометра достаточно малы для проглатывания.
- Берегите термометр от ударов и падений!
- Не сгибайте наконечник более чем на 45° !
- Следите за температурой окружающей среды, она не должна быть выше 60°С. НИКОГДА не кипятите термометр!
- Для чистки термометра используйте только дезинфицирующие средства, перечисленные в разделе «ОЧИСТКА И ДЕЗИНФЕКЦИЯ».
- Батарейки и электронные термометры должны утилизироваться в соответствии с принятыми нормами и не выбрасывать вместе с бытовыми отходами.
- **При любых обстоятельствах, результат измерения температуры ТОЛЬКО для справки. Прежде чем предпринимать какие-либо медицинские действия, проконсультируйтесь с врачом.**

ЧТО ЗНАЧИТ «НОРМАЛЬНАЯ » ТЕМПЕРАТУРА?

Несмотря на то, что принято считать «нормальной» температурой показания 37,0°С, показания измерения могут варьироваться от 36,1°С до 37,2°С и все еще считаться «нормальными».
Вариации в температуре можно объяснить такой деятельностью, как упражнения, физическая активность и потребление пищи и напитков. Ваша температура ниже утром, чем во второй половине дня. Другие вариации могут быть связаны со способом измерения температуры: аксиллярное (подмышечное измерение), оральное (в полости рта) и ректальное (измерение в прямой кишке). Если температура под мышкой соответствует вышеописанным характеристикам, то оральная температура, как правило, на 0,5°С выше.

ХАРАКТЕРИСТИКИ ВАШЕГО ЭЛЕКТРОННОГО ТЕРМОМЕТРА

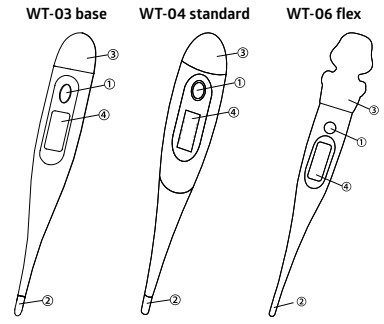

1. Кнопка ВКЛ/ВЫКЛ
2. Измерительный датчик
3. Крышка батарейного отсека
4. Окно дисплея (жкд)

ОЧИСТКА И ДЕЗИНФЕКЦИЯ

1 метод. Протрите тканью, смоченной в 70% изопропиловом спирте.
2 метод. Промойте теплой мыльной водой, затем протрите чистой влажной тканью и дайте высохнуть.
3 метод. Протрите влажной спиртосодержащей салфеткой (желательно салфеткой для инъекций).

ПОДГОТОВКА ИЗДЕЛИЯ К РАБОТЕ

Нажмите кнопку ВКЛ/ВЫКЛ для включения термометра. Раздастся звуковой сигнал, и на дисплее в течение двух секунд будут отображаться все сегменты.
Для WT-03: Потом термометр покажет тестовую температуру 36,5°С.
Для WT-04, WT-06: Потом термометр покажет результат последнего измерения, а затем тестовую температуру 37°С в течение 1 секунды. Если температура окружающей среды <32,0°С, ЖКД показывает «Lo °С».
Для WT-03: Если температура ≥42,0°С, ЖКД показывает «Hi °С».
Для WT-04, WT-06: Если температура ≥43,0°С, ЖКД показывает «Hi °С». Когда на дисплее появится знак °С, термометр готов к использованию.
Для WT-03: Для просмотра последнего измерения из памяти прибора, нажмите и удерживайте кнопку ВКЛ/ВЫКЛ в течение 2 секунд.
WT-04: Нажмите кнопку «вкл/выкл» и удерживайте более 2 секунд, чтобы переключиться между ° С / ° F. На д